Інструкція користувача

Зволожувач повітря

SP-75 WB **SP-75WW**

Шановний покупцю!

Вітаємо Вас із придбанням виробу торгівельної марки "Neoclima".

Ми впевнені, що наші вироби будуть вірними та надійними помічниками у Вашому домашньому господарстві.

Не піддавайте пристрій різким перепадам температур. Різка зміна температури (наприклад, внесення пристрою з морозу в тепле приміщення) може викликати конденсацію вологи всередині пристрою і порушити його дієздатність при вмиканні. Пристрій повинен відстоятися в теплому приміщенні не менше 1,5 годин.

Введення пристрою в експлуатацію після транспортування проводити не раніше, ніж через 1,5 години після внесення його в приміщення.

Будь ласка, уважно прочитайте Інструкцію з експлуатації перед експлуатацією виробу та збережіть її для подальшого використання у в доступному місці.

ЗМІСТ

Заходи безпеки	3
Технічні характеристики	3
Функції та особливості	4
Складові частини пристрою	4
Електрична схема	4
Комплектація	4
Кнопки дисплею	5
Експлуатація	5
Очищення та технічне обслуговування	6
Усунення несправностей	6
Утилізація	7
Гарантійні зобов'язання	7
Інформація про відповідність	10

ЗАХОДИ БЕЗПЕКИ

Перед використанням переконайтеся, що напруга, зазначена на виробі, відповідає напрузі мережі у Вашому будинку.

Забороняється використовувати прилад в приміщеннях зі вибухо - пожежонебезпечним середовищем (гази, пари, аерозолі вогненебезпечних рідин), в приміщеннях з підвищеним вмістом в повітрі пилу (особливо вугільною, цукровою, борошняною).

Цей прилад не призначений для використання особами (у тому числі дітьми віком від 8 років) з обмеженими фізичними, сенсорними або розумовими здібностями, або відсутністю досвіду і знань, крім випадків, коли вони перебувають під наглядом або отримали інструкцію щодо експлуатації приладу від особи, відповідальної за їхню безпеку.

Дітей віком до 3 років потрібно тримати як надалі від приладів, якщо не забезпечене спостереження за ними.

Діти повинні перебувати під наглядом, що забезпечить умови, за яких вони не будуть гратися з приладом.

Цей прилад призначений тільки для домашнього використання, не рекомендується використовувати його в промислових цілях.

Не використайте прилад поза приміщеннями.

Не використайте прилад під час грози, штормового вітру. У цей період можливі скачки мережевої напруги.

Не залишайте будинок під час роботи виробу: впевніться, що перемикач у позиції вимкнено. Завжди виключайте виріб з розетки, якщо ви ним не користуєтесь. При вимиканні мережного шнура не витягайте вилку з розетки, тримаючись за шнур. Тримайте за вилку сухими руками.

Неправильна установка може призвести до виникнення пожежі, ураження електричним струмом або травм.

Не користуйтеся приладом, у якого пошкоджено шнур чи штепсельна вилка, або після виникнення несправностей, або після падіння чи пошкодження у будь-який спосіб.

Якщо шнур електроживлення пошкоджено, його необхідно замінити; щоб уникнути небезпечних ситуацій, слід звернутися до виробника, найближчого сервісного центру або фахівця належної кваліфікації.

Не використовуйте пристрій у вологому приміщенні (лазні, ванній кімнаті тощо). Це може призвести до ураження електричним струмом та пожежі.

Не кладіть на зволожувач руки та інші прилади, щоб уникнути їх перекидання та пошкодження.

Не очищуйте зволожувач під час роботи або відразу після вимкнення — можна обпектися гарячою водою та нагрітими деталями виробу.

УВАГА! Перш ніж переміщати зволожувач, зніміть резервуар для води.

Використовувати зволожувач під прямими сонячними променями або близько до нагрівача заборонено.

Витягайте вилку з розетки, коли чистите та миєте зволожувач або не використовуєте його протягом тривалого часу.

Не торкайтесь вилки або дроту мокрими руками — це може призвести до ураження струмом.

Не кладіть нічого всередину зволожувача.

Не очищуйте злив, поки вода ще гаряча.

Не підносьте руки до теплої пари.

Забороняється самостійно ремонтувати виріб. Якщо зволожувач пошкоджений або не може нормально працювати, передайте його до нашого сервісного центру для ремонту. Не розбирайте та не складайте пристрій самостійно — так ви можете наразитися на небезпеку.

Забороняється використовувати виріб не за призначенням.

УВАГА! НЕДОТРИМАННЯ ВИМОГ БЕЗПЕКИ МОЖЕ ПРИЗВЕСТИ ДО УРАЖЕННЯ ЕЛЕКТРИЧНИМ СТРУМОМ, ТІЛЕСНИМ УШКОДЖЕННЯМ ТА ВИНИКНЕННЯ ПОЖЕЖІ

ТЕХНІЧНІ ХАРАКТЕРИСТИКИ

Номінальна продуктивність зволоження (тепло/холод)：	400/300 мл/год
Місткість резервуара для води：	5,3л
Номінальна напруга струму：	220–240 В
Номінальна частота：	50/60 Гц
Номінальна потужність：	110 Вт
Захист від ураження електричним струмом：	клас II
Площа приміщення：	30-40 м²

ФУНКЦІЇ ТА ОСОБЛИВОСТІ

Підходить для використання у великих приміщеннях.

Зволоження холодною та теплою парою.

Автоматичний режим / нічний режим / режим гігростату.

Таймер до 10 годин.

Функція ароматизації повітря.

Для поліпшення якості повітря вбудовані:

- іонізатор
- фільтр HEPA
- вугільний фільтр

Функція УФ-лампи для знищення бактерій у повітрі (додаткова опція)

Автоматична зупинка роботи при знятті резервуара для води.

Автоматична зупинка роботи, коли закінчується вода у резервуарі.

СКЛАДОВІ ЧАСТИНИ ПРИСТРОЮ

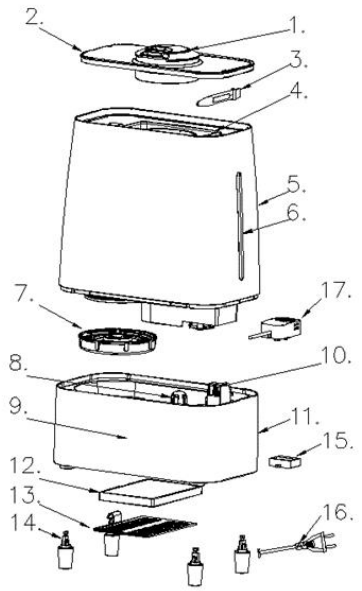

1. Насадка для розпилення пари
2. Кришка резервуара
3. Щітка для очищення
4. Ручка резервуара для води
5. Резервуар для води
6. Вікно рівня води
7. Кришка резервуара для води
8. Корпус для води
9. Панель дисплея
10. Випуск повітря
11. Базова частина (основа)
12. HEPA фільтр + вугільний фільтр
13. Кришка фільтра
14. Ніжки
15. Ароматична подушечка
16. Шнур живлення
17. Нагрівальній елемент з позитивним температурним коефіцієнтом

ЕЛЕКТРИЧНА СХЕМА

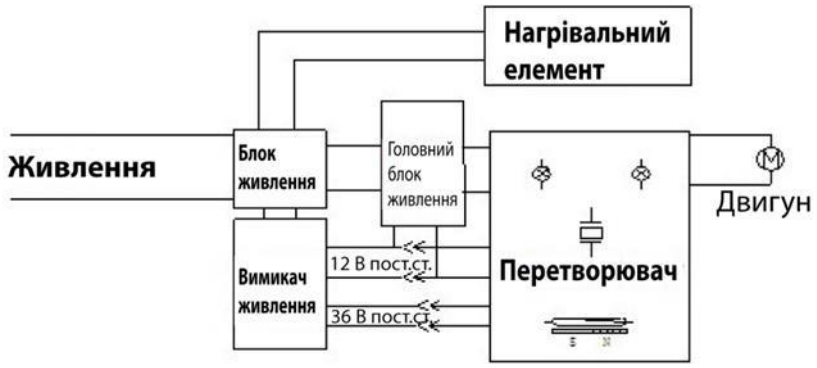

КОМПЛЕКТАЦІЯ

1 Зволожувач повітря.....1шт.

2. Інструкція з експлуатації.....1шт.

4. Гарантійний талон.....1шт.

6. Коробка пакувальна.....1шт.

УВАГА! Виробник має право на внесення змін у технічні характеристики, зовнішній вигляд та комплектність виробу внаслідок постійного удосконалення продукції без додаткового повідомлення про ці зміни та без погіршення основних споживчих якостей виробу.

ПРИМІТКА: Внаслідок постійного процесу внесення змін і покращень між інструкцією і виробом можуть спостерігатися деякі розбіжності. Ми сподіваємось, що Ви звернете на це увагу.

КНОПОКИ ДИСПЛЕЮ

Коли світиться індикатор «%», цифра біля нього означає вологість навколишнього повітря.

Коли світиться індикатор «℃», цифра біля нього означає температуру навколишнього повітря.

Активований індикатор «H» означає, що увімкнене таймер. Натисніть кнопку таймера, щоб відобразити час, що залишився (у годинах).

Значення вологості «%» відображається протягом 10 секунд, потім протягом наступних 5 — значення температури «℃»,

Живлення		Увімкніть живлення. Після звукового сигналу зволожувач перейде до режиму очікування. Після натискання цієї кнопки зволожувач почне працювати і ввімкнеться світлодіодний дисплей. Натисніть цю кнопку знову, щоб зволожувач вимкнувся і перейшов до режиму очікування.
Автоматичний режим		Натисніть цю кнопку та утримуйте її протягом 2 секунд. Зволожувач перейде у режим автоматичного керування. Ця модель підтримує відносну вологість 50% ~ 60%. Зволожувач вибере найкращий метод зволоження відповідно до різної вологості повітря у приміщенні.
Іонізація		Натисніть цю кнопку та утримуйте її протягом 3 секунд, щоб запустити функцію іонізатора. Натисніть ще раз, щоб вимкнути функцію іонізатора
Нічний режим		Натисніть цю кнопку, щоб перевести зволожувач у нічний режим; дисплей буде затемнено (піктограму нічного режиму на дисплеї буде затемнено через 20 секунд). Натисніть будь-яку кнопку, щоб вийти з нічного режиму і відновити підсвічування дисплея
Таймер		Натисніть цю кнопку, щоб перейти до налаштування таймера з діапазоном встановлення часу 1-10 годин. Зволожувач автоматично припинить роботу заданого значення.
Тепла пара		Натисніть цю кнопку, щоб увімкнути функцію теплої пари; активується нагрівальній елемент з позитивним температурним коефіцієнтом. Натисніть цю кнопку знову, щоб вимкнути функцію теплої пари. Якщо функція теплої пари вимкнена, зволожувач працює лише з холодною парою
Гігростат		Натисніть цю кнопку, щоб встановити бажану вологість. Зволожувач вимкнеться, коли вологість досягне заданого значення. Вологість можна встановити у діапазоні від 40% до 80%. Після увімкнення пристрій зволожує повітря протягом 2 хвилин незалежно від того, чи досягнуте бажане значення вологості у приміщенні
Інтенсивність зволоження		Натискайте цю кнопку, щоб перемикатися між інтенсивністю зволоження 1, 2 і 3. 1 — найнижча інтенсивність, 3 — найвища

ПІДГОТОВКА ДО ВИКОРИСТАННЯ

Перед першим використанням видаліть пакувальні матеріали, переконайтеся що усі частини приладу не мають ушкоджень

Робоче середовище для зволожувача повітря — температура від 5°C до 40°C та відносна вологість нижче 80%.

- Використовуйте чисту воду з температурою нижче 40°C (рекомендується питна вода).

- Очистіть резервуар та лоток для води, якщо довго не користувалися пристроєм.

ЕКСПЛУАТАЦІЯ

Виміть з пристрою резервуар для води, відкрутіть кришку, залийте до резервуара води та знову загвинтіть кришку належним чином. Поставте резервуар для води стійко на корпус зволожувача.

Перевірте, чи правильно встановлені насадка для розпилення пари та кришка ручки на резервуарі для води.

Вставте вилку в розетку та натисніть вмикач живлення. Зволожувач почне працювати.

Виконайте такі кроки для використання функції ароматизації повітря:

- витягніть відсік для ароматичної речовини.
- крапніть водорозчинну ароматичну олію на губку.
- помістіть відсік для ароматичної речовини назад у зволожувач. Функція ароматизації повітря буде автоматично активована при увімкненні пристрою.
- витягніть губку з відсіку для ароматичної речовини, очистіть її та поверніть у зволожувач для вимкнення функції ароматизації повітря або коли зволожувач не використовується протягом тривалого часу.

ОЧИЩЕННЯ ТА ТЕХНІЧНЕ ОБСЛУГОВУВАННЯ

Перед очищенням поверніть функціональну ручку у положення «Вимк.» (OFF) та витягніть вилку з розетки.

Перетворювач

Вода у певних регіонах може бути занадто жорсткою, що призводить до накипу на поверхні перетворювача. Очищуйте перетворювач засобами для чищення.

Нанесіть невелику кількість засобу для чищення на поверхню перетворювача (точна кількість залежить від накипу), наповніть злив водою повністю і залиште на 10-15 хв.

Очищуйте щіткою, поки накип не зникне.

Двічі промийте водою. Не очищуйте перетворювач металевими або жорсткими матеріалами та не зіскрібайте накип, щоб

уникнути пошкоджень.

Резервуар для води зсередини

При постійному використанні зволожувача очищуйте резервуар для води зсередини та злив для води принаймні двічі на тиждень.

Якщо на стінці резервуара для води з’явився накип, очистіть його м’якою тканиною.

На внутрішній стінці резервуара накопичується бруд, який можна очистити м’яким промиванням. Якщо потрібно, промийте резервуар кілька разів.

Щоб уникнути пошкоджень, не використовуйте для очищення резервуара кислотні та лужні засоби для чищення чи відбілювач.

Злив для води зсередини

Злийте воду, очистіть накип щіткою та протріть вологою ганчіркою.

Промийте водою.

Повітряний фільтр

Рекомендується замінювати повітряний фільтр кожні півроку до одного року залежно від реальних умов навколишнього середовища. Натисніть на кришку повітряного фільтра, кришка вискочить, вийміть повітряний фільтр і замініть на новий.

УСУНЕННЯ НЕСПРАВНОСТЕЙ

Проблема	Можливі причини	Рішення
Зволожувач не працює взагалі	Переконайтесь в справності розетки.	Переконайтесь, що пристрій правильно увімкнений в розетку.
	Перевірте вимикач живлення	Увімкніть вимикач живлення
	Резервуар без води, або її недостатньо	Перевірте рівень заповнення водою резервуар та додайте її при необхідності.
Неприємний запах пару	Новий прилад	Зніміть кришку резервуара, поставте ємність з водою в прохолодне і сухе місце на 12 годин
	Занадто брудна вода, або вода в резервуарі знаходиться занадто тривалий час	Промийте чистою водою. Повторно промийте при необхідності та замініть на чисту воду
Шум	Резервуар у неправильному положенні	Поставте резвуар для води у правильне положення
	Мало води у резервуарі для води	Додайте води до резервуару
	Прилад стоїть на нерівній поверхні	Встановіть прилад на рівній площині

УТИЛІЗАЦІЯ. БЕЗПЕКА НАВКОЛИШНЬОГО СЕРЕДОВИЩА

Ви можете допомогти в охороні навколишнього середовища! Даний знак означає, що даний прилад не можна утилізувати разом з іншими побутовими відходами після закінчення терміну служби. Щоб уникнути виникнення негативного впливу на навколишнє середовище або здоров'я людини, необхідно виконувати вимоги по утилізації даного приладу. Здайте прилад у спеціалізований пункт або зверніться до продавця, у якого був придбаний даний прилад.

ГАРАНТІЙНІ ЗОБОВ'ЯЗАННЯ

Ці умови гарантії діють на території України. При виявленні недоліків протягом гарантійного строку, споживач має право висунути вимоги, встановлені чинним законодавством про захист прав споживачів щодо їх усунення.

Переконливо просимо Вас уважно перевірити правильність заповнення гарантійного талону. При відсутності відмітки підприємства торгівлі про продаж, розрахункового документа з датою продажу, гарантійний термін визначається від дати випуску виробу.

В конструкцію, комплектацію або технологію виготовлення виробу, з метою поліпшення його технічних характеристик, можуть бути внесені зміни. Такі зміни вносяться у виріб без попереднього повідомлення Покупця та не тягнуть зобов'язань щодо змін/поліпшення раніше вироблених виробів

Ми гарантуємо високу якість, надійну та безпечну роботу своєї продукції, за умови дотримання технічних вимог, що викладені в інструкції з експлуатації.

ЗОВНІШНІЙ ВИД ТА КОМПЛЕКТНІСТЬ ВИРОБУ

Ретельно перевірте зовнішній вигляд виробу та його комплектність. Усі претензії щодо зовнішнього вигляду та комплектності виробу пред'являйте Продавцю при покупці виробу. Також, при отримані і оплаті виробу через Інтернет – магазин та доставки його кур'єром, Покупець у присутності кур'єра, зобов'язаний перевірити повноту комплектації й зовнішній вигляд виробу на предмет відсутності фізичних дефектів (подряпин, тріщин, сколів, і т.п.). Після від'їзду кур'єра або виходу покупця з магазину, претензії з цих питань не приймаються.

ЗАГАЛЬНІ ПРАВИЛА МОНТАЖУ (ПІДКЛЮЧЕННЯ) ВИРОБУ.

(якщо виріб має потребу в монтажі або підключення)

Виробник рекомендує здійснювати установку та підключення товару спеціалістами авторизованих сервісних центрів (далі – АСЦ). Виробник не несе жодної відповідальності за будь-який збиток, завданий споживачеві, фізичним або юридичним особам внаслідок установки та підключення, що не відповідають вимогам, зазначеним в інструкції з експлуатації (монтажу).

У разі звернення до інших організацій або до фізичних осіб, що мають відповідні ліцензії і сертифікати, вимагайте щоб майстер залишив документ, який підтверджує проведення робіт по монтажу (підключенню).

Відповідальність за несправність виробу з вини організації, що здійснила його монтаж (підключення), несе монтажна організація. У даному випадку необхідно звернутися до організації, що проводила монтаж (підключення), виробу.

Оплата робіт з установки та підключення товару, а також монтажу та демонтажу виробу під час ремонту, відбувається за прейскурантом АСЦ.

УМОВИ ГАРАНТІЇ

Гарантійне обслуговування та ремонт придбаного Вами виробу повинен здійснюватися тільки АСЦ. При виявленні неавторизованого втручання, гарантійні зобов'язання виробника припиняються.

Уразі звернення до інших організацій або до фізичних осіб, що мають відповідні ліцензії і сертифікати, вимагайте щоб майстер залишив документ який підтверджує проведення робіт по установці.

Несправні вузли виробу, в період дії гарантійних зобов`язань, ремонтуються за рахунок АСЦ або замінюються на працездатний виріб. Рішення про доцільність ремонту або заміни приймають фахівці АСЦ. Несправні вузли, замінені в період дії гарантійних зобов`язань переходять у власність АСЦ.

При виконанні гарантійних ремонтів, термін гарантії збільшується на час перебування виробу в ремонті. Зазначений час обчислюється від дня звернення споживача в АСЦ із вимогою про усунення недоліків.

Порядок обчислення гарантійного строку для виробу, який придбано для комерційних цілей, визначається окремо договором купівлі-продажу, відповідно до діючого законодавства України.

ПРАВИЛЬНЕ ЗАПОВНЕННЯ ГАРАНТІЙНОГО ТАЛОНУ

Щоб уникнути помилок, переконливо просимо Вас, до установки/експлуатації виробу, уважно ознайомитися з його інструкцією з експлуатації та перевірити заповнення Гарантійного талону.

Гарантія дійсна та має силу, якщо Гарантійний талон правильно та чітко заповнений, та в ньому вказані: найменування і модель виробу, його серійний (заводський) номер, дата продажу, а також є підпис уповноваженого лиця, штамп фірми Продавця та підпис Покупця про прийняття ним гарантійних умов. Забороняється вносити в Гарантійний талон будь-які зміни, а також стирати, виправляти або переписувати будь-які дані зазначені в ньому. У випадку неправильного або неповного заповнення Гарантійного талону негайно зерниться до Продавця даного виробу.

При невиконанні цих умов Гарантійний Талон визнається недійсним.

Задоволення вимог споживача не поширюється на товари, які використовуються для інших потреб, не передбачених їх конструкцією.

Будь ласка, зберігайте Гарантійний талон у період всього терміну експлуатації виробу.

По всім питанням, рекомендуємо Вам звертатися тільки в АСЦ **ТМ Neoclima**, адреса й телефони яких знаходяться на інтернет-сторінках:

Будь-яку додаткову інформацію Ви можете отримати за телефонами гарячої лінії **ТМ Neoclima:** 0 800 50 70 25

Що робити при виникненні несправності

1. *Знеструмити виріб, перекрити подачу газу, води.*
2. *Прочитати інструкцію з експлуатації (розділ «Усунення несправностей»*
3. *Подзвонити до інформаційного центру компанії за телефоном, зазначеним в гарантійному документі.*
4. *При заміні комплектуючих виробів/складових частин вимагайте їх пред'явлення перед установкою.*
5. *Після проведення ремонту майстер повинен заповнити графу «Інформація про ремонти» у гарантійному документі.*
6.

ВИМОГИ ПІД ЧАС ПРИЙМАННЯ ВИРОБУ ДО АСЦ

Гарантійний ремонт виконується при наданні несправного виробу в чистому вигляді та повної його комплектності при наявності повністю та правильного заповненого Гарантійного талону.

На гарантійне обслуговування приймається товар за наявності експлуатаційних документів, пломб виробника або виконавця на товарі, якщо це передбачено експлуатаційним документом, відсутності пошкоджень товару, які могли викликати несправність, за умови дотримання вимог експлуатаційного документа щодо правил зберігання, введення в експлуатацію та використання товару за призначенням

Гарантія поширюється на виробничий або конструкційні дефект виробу

Будь-які претензії щодо якості товару розглядаються тільки після перевірки виробу представником АСЦ.

Виконання АСЦ ремонтних робот та заміна дефектних деталей виробу відбуваються або у приміщенні АСЦ або у Покупця (на розсуд АСЦ). Гарантійний ремонт виробу виконується протягом 14 (чотирнадцяти) днів. В разі, якщо під час гарантійного ремонту стане зрозумілим, що в зазначений строк недоліки не будуть усунені, сторони мають право укласти угоду про новий термін.

У разі потреби діагностики і ремонту товару в приміщенні організації, яка здійснює ремонт (АСЦ), транспортування виробу здійснюється відповідно до Закону України «Про захист прав споживачів». У разі виклику спеціаліста для перевірки якості виробу, у результаті якого виявилася відсутність недоліків виробу або було виявлено, що недоліки виникли внаслідок порушення правил використання, зазначених в інструкції з експлуатації, транспортування, монтажу (підключення), обставин непереборної сили, діагностика товару та транспортні витрати оплачуються Покупцем за прейскурантом АСЦ. Уразі відсутності Покупця за вказаною адресою на момент приходу спеціаліста АСЦ в обумовлений час, при повторному виклику стягується плата за виїзд спеціаліста за прейскурантом АСЦ.

ГАРАНТІЯ ВИРОБНИКА НЕ ПОШИРЮЄТЬСЯ:

- технічне та сервісне обслуговування виробу (чистку, заміну фільтрів або пристроїв, виконуючих функції фільтрів);
- програмне забезпечення виробу;
- на будь-які адаптації та зміни вироби, які внесені Покупцем самостійно, в тому числі з метою вдосконалення та розширення його звичайної сфери застосування, яка вказана в інструкції з експлуатації виробу;
- аксесуари, які входять до складу виробу (частини оформлення корпусу, лампочки, батарейки й акумулятори, картриджі, зарядні пристрої, насадки, фільтри, запобіжники й інші деталі, які мають обмежений строк гарантії).

ГАРАНТІЯ ВИРОБНИКА ТАКОЖ НЕ НАДАЄТЬСЯ У ВИПАДКАХ:

- наявність у гарантійному талоні виправлень, нерозбірливих записів;

- якщо на виробі вилучена чи пошкоджена ідентифікаційна (товарна) етикетка, нерозбірливий серійний номер;

- якщо несправності виробу виникли внаслідок ушкоджень при транспортуванні, неправильного зберігання, недбалого застосування, поганого догляду. Якщо виріб має надмірне забруднення, як внутрішнє так і зовнішнє, іржавий;

- порушення правил використання виробу, зазначених в інструкції з експлуатації;

- виріб піддавався розкриттю, самостійному ремонту чи заміні конструкції особами, не уповноваженими на ремонт АСЦ, або змащенню виробу під час гарантійного терміну, якщо це не передбачено інструкцією з експлуатації (сліди розкриття, зірвані шліци гвинтів)*;

- виріб, призначений для роботи в побутових умовах, використовувався в комерційних цілях (професійне використання та великі об'єми робіт) або для інших цілей не передбачених конструкцією даного виробу *;

- якщо експлуатація виробу після прояву несправності не була зупинена і продовжувалась*;

- дефект виник внаслідок некваліфікованих дій під час встановлення (монтажу/демонтажу) виробу, або внаслідок спроб ремонту неавторизованим сервісними центрами та іншими особами;

- підключення до виробу стороннього обладнання, що призвело до виходу з ладу самого виробу. Висновок про вихід з ладу виробу, в результаті впливу вищесказаних факторів, робиться фахівцем АСЦ.

- виріб має зовнішні механічні ушкодження, або ушкодження, які викликані незалежними від виробника причинами, такими як: явища природи й стихійні лиха, пожежа, домашні й дикі тварини, потрапляння всередину виробу сторонніх предметів, комах, речовин, рідин і т.п.;

- ушкодження, викликані невідповідністю параметрів живильних мереж державним стандартам та іншими подібними факторами;

- ушкодження, викликані використанням нестандартних видаткових матеріалів, адаптерів, запчастин і т.п.;

- якщо має місце нормальний знос виробу в результаті тривалого використання (великі об'єми робіт). Рівномірний знос деталей при відсутності на них заводських дефектів не дає право на їх заміну по гарантії*;

- внаслідок витоку фреону за місцями з`єднань фреонових магістралей, за якість яких несе відповідальність монтажна організація.

- дефектів, що виникли внаслідок невиконання Покупцем зазначеної нижче Пам'ятки по догляду за виробами.

**виявляється діагностикою в авторизованому сервісному центрі*

ГАРАНТІЙНИЙ ТЕРМІН

Гарантія виробника надається на весь спектр продукції **Торгової марки Neoclima**, що постачається в Україну.

Найменування	**Термін служби (місяців)**	**Гарантійний строк (місяців)**
Кондиціонери	60	24 **Розширена гарантія***
Зволожувачі повітря	36	12
Підлоговий вентилятор	36	12
Кліматичний комплекс	36	12
Повітряні завіси	60	36
Дренажний насос	36	12
Теплові насоси	60	24
Аксесуари (регулятор обертання вентилятора, термостат контролю підігрівання дренажу, підігрів картера, підігрів дренажу, сифон для конденсату)	60	12

****Розширена гарантія:*** **Довічна гарантія на компресори кондиціонерів типу спліт – система .**

Довічна гарантія означає підтримку гарантійних зобов'язань протягом всього терміну служби виробу. Довічна гарантія (гарантія до природного зносу компресора без слідів руйнування) надається за умови дотримання користувачем правил експлуатації, обслуговування та зберігання. Вихід компресора з ладу через природний знос безпосередньо не свідчить про якість матеріалу і не доводить порушення технологічного процесу та не являється гарантійним випадком.

Довічна гарантія – гарантійний термін, який дорівнює терміну служби товару, та є додатковим зобов'язанням, прийнятим на себе продавцем відповідно до статті 7 ЗУ «Про захист прав споживачів» редакція від 01.01.2109 року та Додатку 2 ПКМУ № 506 від 11.04.2002 року «Про затвердження Порядку гарантійного ремонту (обслуговування) або гарантійної заміни технічно складних побутових товарів»

Особливі умови гарантійного обслуговування кондиціонерів

Гарантія не поширюється на недоліки в роботі виробу в разі якщо Покупець за своєї ініціативі (без урахування відповідної інформації Продавця) обрав та купив кондиціонер належної якості, але за своїми технічним характеристикам не призначений для приміщення, в якому він був згодом встановлений Покупцем.

Шановний покупець! Нагадуємо, що некваліфікований монтаж кондиціонерів може привести к його неправильної роботі і, як наслідок, до порушень в роботі виробу.

Пам'ятка по догляду за кондиціонером повітря:

- раз на 2 (два) тижні (при інтенсивної експлуатації частіше) контролюйте чистоту повітряних фільтрів в внутрішньому блоці (дивись інструкцію з експлуатації). Захисні властивості цих фільтрів базуються на електростатичному ефекті, тому навіть при незначному забрудненні фільтр перестає виконувати свої функції;
- для надійної та тривалої роботи кондиціонерів повітря необхідно проводити їх періодичне технічне обслуговування (чистка від бруду та пилу теплообмінників зовнішнього та внутрішнього блоків, перевірку тиску у системі, діагностика електронних компонентів кондиціонера, чистку дренажної системи та інше) спеціалістами АСЦ не менш двох разів на рік, в іншому разі споживачеві може бути відмовлено в гарантії;
- раз на рік (краще навесні або восени, перед переходом його в режим міжсезоння), при необхідності слід вичистити теплообмінник зовнішнього блоку та перевірити роботу на всіх режимах. Це забезпечить надійну роботу Вашого кондиціонера повітря;

- звертаємо Вашу увагу, що експлуатація кондиціонера повітря у зимових умовах має свої особливості. При температурі повітря нижче допустимої робочої температурі вказаної в інструкції, рекомендуємо використовувати кондиціонер в режимі вентиляції.
- запуск кондиціонера для роботи в режимах охолодження або обігрів може привести к збоям у роботі та поломці компресора. Якщо зовнішня температура повітря від'ємна та конденсат (вода з внутрішнього блоку) виводиться на зовні, то можливо замерзання води в дренажної системі і, як наслідок, конденсат буде витікатиме з піддону внутрішнього блоку у приміщення. Зауважимо, що адаптувати до зимових умов можливо будь-яку спліт-систему. Для цього в неї може бути додатково вбудовані пристрій підігріву картера компресора і регулятор оборотів вентилятора зовнішнього блоку, а так само встановлюється «теплий» дренаж;
- якщо виріб не використовується – його необхідно відключати від електромережі.

Пам'ятка по догляду за зволожувачами повітря, очисниками повітря

В обов'язковому порядку при експлуатації ультразвукових зволожувачів повітря слід використовувати оригінальний (фірмовий) фільтр – картридж для пом'якшення води. При його наявності рекомендується використовувати водопровідну воду без попередньої обробки або очистки. Строк служби фільтра – картриджу залежить від ступеня жорсткості використаної води, в результаті чого можливе утворення білого осаду коло зволожувача повітря та на мембрані самого зволожувача. Для зниження ймовірності виникнення цього, фільтр – картридж потребує своєчасної періодичної його заміни. Внаслідок вироблення ресурсу фільтрів у зволожувачів повітря може знижатися продуктивність виходу вологи, що потребує регулярної періодичної заміни фільтрів у відповідності до інструкції з експлуатації. Умови гарантійного обслуговування на такі несправності зволожувачів повітря не поширюються.

Додавати ароматичні речовини тільки в призначену для цього ємність. Попадання ароматичних речовин в піддон або в резервуар для води призведе до поломки виробу і відмови в проведенні гарантійного ремонту.

Використовувати підготовлену (очищену) воду при відсутності фільтра. Слідкуйте за рівнем води, при необхідності доливайте воду.

Своєчасно виконувати чистку зволожувача. Періодичність чищення залежить від якості води. Несвоєчасна чистка призводить до поломки зволожувача і відмову в проведенні гарантійного ремонту.

Перед початком експлуатації очисника повітря витягніть фільтри з упаковки. Для нормального розподілу очищеного повітря у приміщенні, не встановлюйте його у повітряному потоці (на протязі, перед вентилятором і т.д.). Пошкодження фільтру може привести к зниженню ефективності очистки повітря. Накопичену на фільтрі пил можна обережно видалити за допомогою пилососу. Мити фільтр очисника повітря забороняється.

Якщо виріб не використовується – його необхідно відключати від електромережі, вилити з нього всю воду та ретельно висушити перед зберіганням

Продавець (виробник) знімає з себе відповідальність за можливу шкоду, прямо або опосередковано заподіяну виробом людям, домашнім тваринам, майну в разі, якщо це сталося в результаті недотримання правил і умов експлуатації, установки виробу; умисних або необережних дій покупця (споживача) або третіх осіб. Також Продавець (виробник) не несе відповідальність за можливу шкоду, прямо або опосередковано заподіяну виробом відповідного призначення, в результаті втрати, пошкодження або зміни даних та інформації.

Покупець попереджений, що відповідно із статтею 4 Закону України «Про захист прав споживачів» з моменту підписання Покупцем Гарантійного талону вважається що:

- уся необхідна інформація щодо придбаного виробу і його споживчих властивостях представлена в повному обсязі у відповідності з статтею 15 ;
- Покупець отримав інструкцію з експлуатації придбаного виробу на української мові та _____;
- Покупець ознайомлений та згоден з умовами гарантійного обслуговування/особливостями експлуатації та догляду придбаного виробу і зобов'язується їх виконувати;

ІНФОРМАЦІЯ ПРО ПІДТВЕРДЖЕННЯ ВІДПОВІДНОСТІ ПРОДУКТУ

Зволожувач повітря відповідає вимогам відповідних Технічних регламентів:

- Технічному регламенту електромагнітної сумісності обладнання (постанова КМУ від 16 грудня 2015р. № 1077);
- Технічного регламенту низьковольтного електричного обладнання (постанова КМУ від 16 грудня 2015р. №1067);
- Технічного регламенту обмеження використання деяких небезпечних речовин в електричному та електронному обладнанні (постанова КМУ від 10 березня 2017р. № 139);

Декларацію про відповідність можна переглянути на , у розділі «Підтримка».

Вироблено на замовлення ТМ «Neoclima»,

Адреса потужностей виробництва:

FOSHAN SMILLON ELECTRICAL APPLIANCE CO.,LTD., 4th Floor, the C8 Building, New lighting source industrial base, Luocun, Shishan town, Nanhai, Foshan, Guangdong 528226, P.R. China, Китай

З питань гарантійного обслуговування, ремонту та прийняття претензій від споживача звертайтесь до уповноваженого представника в Україні: ТОВ «ТОРГОВА КОМПАНІЯ «ОПТІМ» Україна, 03134 м. Київ, вул. Пшенична, 9

гаряча лінія: 0-800-50-70-35 (безкоштовно зі стаціонарних телефонів в межах України).

Будь-яку додаткову інформацію про сервіс Ви можете отримати на сайті у розділі «Підтримка»

У зв'язку з тим, що перелік сервісних центрів постійно змінюється, актуальний перелік Ви зможете отримати на офіційному сайті: http: //optim911com.ua

До введення в експлуатацію термін зберігання необмежений.

Дата виробництва вказана на виробі

Клієнт дає згоду на обробку своїх персональних даних, відповідно до закону України Про захист персональних даних від 01 червня 2010 року №2297 VI.

Neoclima

Артикул

Дата продажу

Серійний номер

Назва торгової організації і штамп

м.п.

Адреса, телефон, П.І.Б. Споживача

Дата прийому

Дата видачі

Дефект

Печатка сервісного центру, підпис

м.п.

Талон 1

Neoclima

Артикул

Дата продажу

Серійний номер

Назва торгової організації і штамп

м.п.

Адреса, телефон, П.І.Б. Споживача

Дата прийому

Дата видачі

Дефект

Печатка сервісного центру, підпис

м.п.

Талон 2

Neoclima

Артикул

Дата продажу

Серійний номер

Назва торгової організації і штамп

м.п.

Адреса, телефон, П.І.Б. Споживача

Дата прийому

Дата видачі

Дефект

Печатка сервісного центру, підпис

м.п.

Талон 3

User’s Instruction Manual

Purifying Humidifier

Model : **SP-75 WB** **SP-75WW**

VIII. Problem solution

If the machine doses not work appropriately, please check as following before turn to maintenance service.

Problem	Possible reasons	Solutions
No steam	Check plug	Plug into socket
	Check power switch	Turn on power switch
	No water in tank	Add water
	less water in tank	Add water until enough
Peculiar smell steam	New machine	Take off tank cover, place the water tank in cool and dry place for 12 hours
	Too dirty water, Or water in tank too long time	Clean water tank, Replace clean water
Noise	Tank in incorrect position	Put the tank in correct position
	Less water in tank	Add water
	Uneven level for machine	Place it on even flat or ground
Steam out from outlet surrounding	Clearance between steam outlet and water tank	Sink the steam outlet cap in water and use it again

If the machine is still not working after checking the possible reasons above, the machine may have other problems, then you should connect the service place for repairing.

VIIII. The place environment:

1. Set it at the firm, flat place

The humidifier should be placed at horizontal place and keep it steady.

2. Set it far away from the heat source

The humidifier should be far away from the heat source, such as the stoves or fire place. Avoiding it being sun burned directly.

3. Set it far away from the furniture and electronic appliance.

The mist spraying from the humidifier should not be face to the furniture and the electronic appliance, which directly to avoid being damaged with damp.

Thank you for purchasing our product ULTRASONIC HUMIDIFIER. Please read and save all instructions to ensure the safe and effective use of this appliance.

Please read this manual carefully before operation and save it for future reference.

Ⅰ. Schematic Drawing of Structure:

1. Mist nozzle
2. Top cover
3. Clean brush
4. Water tank handle
5. Water tank
6. Water level window
7. Water tank screw
8. Water housing
9. Control panel
10. Air outlet
11. Base
12. HEPA filter
13. Filter cover
14. Legs
15. Aroma box
16. Power cord

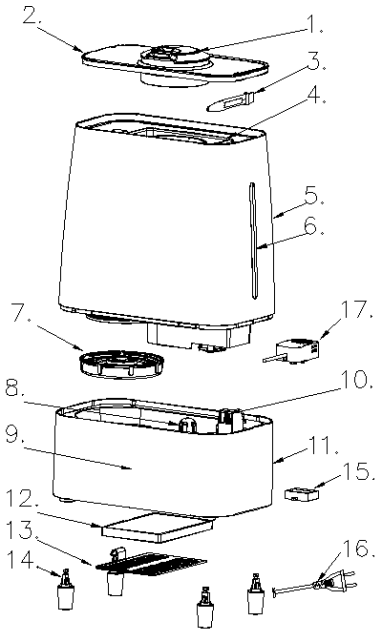

Ⅱ. Function and features:

1. Large humidifying capacity.
2. Cool and warm mist function.
3. With air purification function, build-in HEPA and active carbon filters used to purify air.
4. With aroma function.
5. With UV lamp function to kill bacteria in air.
6. Auto mode / Night mode / Humidistat mode.
7. 10 hours timer setting.
8. Automatically stop working when lifting the water tank.
9. Automatically stop working when runs out of water.

□. Technical Parameters:

Rated Max. Moisture Capacity：cool mist>300ml/h,warm mist≥400ml/h

Water Tank Capacity：5.3L　　Rated Voltage：220~240VAC

Rated Frequency：　50Hz　　Rated Power：105 W

Anti-electric shock Protection：Class Π　　Applicable Area：100M^3

IV. Circuit schematic

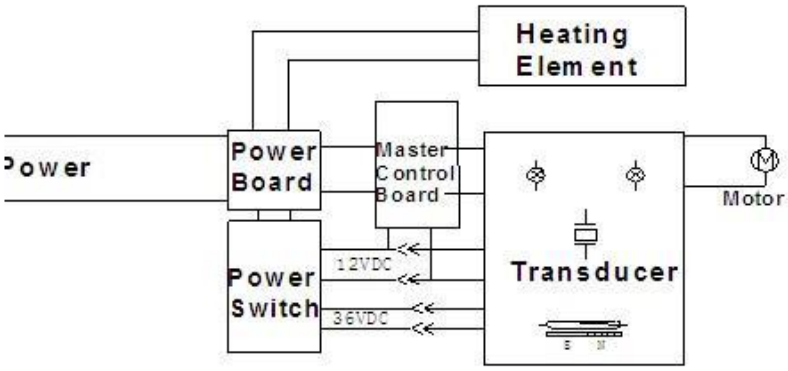

V. Operation instruction:

★ **Operation instruction**

1) The working environment for humidifier is when temperature is between 5 to 40 degrees Celsius, and relative humidity is lower than 80%RH.
2) Use clean water lower than 40 degree (pure water is recommended)
3) Clean water tank and water flume when use again after a long time.
4) If the machine is used with water filter, it is recommended to soak the filter for 24 hours before 1st use.

★ **Buttons instruction**

When Symbol light “%” is on, the digital data means environmental humidity .

When Symbol light “℃” is on, the digital data means environmental temperature.

When Symbol light “H” is on, means the device has set timer, press timer key to see the remaining hours.
Humidity data “%” will be on for 10 seconds，and then temperature data “℃”will be on for 5 seconds，and so repeats .

Power **:** Plug in the power, there is a beep sound, and the machine comes to the standby mode. Once press this button, the machine start to work with LED display on. Press this button again, the machine stops working and come to the standby mode.

Auto mode : Press this key and the machine enter an automatic control mode. This model maintains the relative humidity at 50%~60%. Machine will choose the best humidifying method according to different room ambient humidity.

Ionizer **：** Long press this button for 3 seconds to start ionizer function, long press again to stop ionizer function.

Night mode **：** Press this button to start night mode, all display will be dim (the sleeping mode icon in the display will be dim in 20 seconds). Press any key to stop the night mode, and display recover.

Timer **：** Press this key to start timer setting function with setting time circle of 1-10 hours, machine will stop working automatically when setting timer reached.

Warm mist **:** Press this key to start warm mist function, the PTC element in machine start working, and outlet mist become warm, press this key again to stop warm mist function, When the warm mist function is off, the machine only works with cool mist .

Humidistat **：** Press this key to set the desirable humidity; Machine will stop working once humidity reached setting humidity. Humidity can be adjusted from 40%～80%RH. When machine start working, it will keep humidifying for 2 minutes no matter the room humidity reach the setting humidity or not.

Mist Level **：** Steam volume can be changed amount 1 estate, 2 estates, and 3 estate by pressing this key . Smallest steam for 1 estate, biggest steam for 3 estates

Clean Mode:

1. The machine will monitor and accumulate the working time, once it reaches 50 hours, the CLEAN MODE starts and LED display will be all on and keep blinking every 2 seconds to remind machine cleaning.
   (White Vinegar, Lemon juice or any kinds of citric acid is recommended)
2. When clean mode started, the machine stops working, and all functions set will be kept.
3. When clean mode started, all buttons stop working, pressing “On/Off” will not shut down the machine and not stop the blinking clean mode
4. After cleaning machine, longer press the "On/Off" button for 3 seconds to close the clean mode, and the machine will reset the accumulated time to 0 and step to the next cycle of calculating. Press "On/Off" again and the machine resumes normal work.

★Operation procedure

(1) Get the water tank out of the machine, unscrew the lid and fill the tank with water, then screw the lid well. Put the water tank on the machine body steadily.

(2) Inspect whether the mist outlet nozzle and handle cover are assembled well on the water tank.

(3) Plug in the power, and then press the on/off switch, the machine starts to work.

(4) Follow below steps to use aroma function:

   a. Take out aroma box
   b. Use water-soluble aroma oil to drop into the sponge
   c. Put the aroma box back into the machine, the aroma function will be on automatically when turn on the machine

d. To stop the aroma function or when the machine is not in use for a long time, take out the sponge in the aroma box and clear it, put it back to the machine.

□.Cleanness & Maintenance

●Before cleaning, turn the functional knob point to " OFF", take off the plug

1) Transducer

●The water quality in someplace is too hard so that the transducer surface will be easy to scale formation, The users need to clean transducer with cleaning agent .

●Add little cleaning agent on the transducer surface (More or less depends on the scale), then infuse water into the sink to soak the sink fully for 10-15 min.

●Clean with brush until scale disappear.

●Clean twice with water

☆Don't clean transducer by any metal or stiffness material or scrape it to avoid any damage

2) Water tank inside

●Clean water tank inside and water sink twice per week at least when use machine frequently

●Use soft cloth wipe it when water tank side has scale

●There will be some dirt stick to the tank inside wall, which can be cleaned with soft scour, Clear the scour completely

●Don't put acid, alkalescency, blencher scour into water tank to avoid damage

3) Water sink inside

●Take out the water in sink, put 10ml white vinegar or lemon juice in water sink for about 30 mins, Clean the scale by brush, then wiped by damp cloth

●Flush it by water

4) Air filter

It is recommend to replace the air filter every half year to one year depends on the actual environmental conditions. Press the air filter cover, the cover will pop out take out the air filter and replace the new one .Please wrap the old filter properly to avoid secondary pollution.

VII. Safety Items

*Check the voltage carefully to ensure your home power voltage fits the product

*Ensure the plug exactly inserts to the right socket, and only for the plug without others, Make sure well contact.

*Take out the plug with hand instead of dragging the wire.

*Don't use the product in wet environment, such as bathhouse and bathroom, it will cause electric shock and fire.

*Don't put your hand and appliances on the product to avoid purl or damaging.

*Don't clean your machine during working or just after working time to avoid hot water or parts to hurt you.

*Remove the water tank before move the device.

*Don't use the machine exploring to sunshine or closing to heater

*Please use the wire bought from seller service centre to replace the damaged wire.

*Please take off the plug when you clean and wash the machine, or leave it unused for a long time

*Don't touch the plug or wire with the wet hands to avoid creepage

*Don't put sundries into the machine

*Don't clean the water sink when the water is still hot.

*Don't touch the warm mist closely .

*Keep the machine out of reach of children.

*When the machine is damaged or couldn't work normally, Please take it to our service place for repairing, Don't disassembly or assembly by yourself to avoid dangers