Technaxx® * інструкція з експлуатації Technaxx 300W/600W/1200W Зарядна станція TX-201/TX-202/TX-231

Перед першим використанням приладу уважно прочитайте інструкцію з використання та інформацію з техніки безпеки.

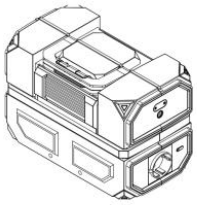
Explorer


Car Charger Cable


AC & AC charger cable(2 Parts)


Y Parallel Cable



User Manual

Зберігайте цей посібник користувача для подальшого використання зарядної станції або надання її іншим особам. Так само слід зберігати оригінальні аксесуари для цього приладу. У разі необхідності гарантійного обслуговування звертайтеся до дилера або магазину, де ви придбали цей пристрій.

Зміст

Пояснення попереджувальних символів і приміток. 2

Небезпека!....2

Підказки 3

Інструкції з безпеки....4

Функції. 4

Огляд пристрою TX-201 300W....5

Огляд пристрою TX-202 600W....6

Екран 6

Як заряджати пристрій 9

За допомогою адаптера для автомобіля 10

За допомогою сонячної панелі 10

За допомогою порта відновлення акумулятора 11

Приклад використання 12

Вищезазначена таблиця має на меті надати вам уявлення про те, які результати можна очікувати в залежності від потужності вашого акумулятора. У разі використання приладів, які працюють за допомогою компресора, може статися так, що міні-холодильник не включиться через високий струм, потрібний для його запуску.....13

Очищення та обслуговування.....13

Декларація про відповідність.....13

Утилізація.....13

Пояснення попереджувальних символів і приміток

	Ризик ураження електричним струмом Цей символ вказує на те, що частини виробу перебувають під небезпечною напругою , достатньої величини, що становить ризик ураження електричним струмом.
	УВАГА Цей символ використовується для позначення і нструкцій з безпеки або для привернення вашої уваг и до певних небезпек і ризиків.
	Цей символ використовується для позначення додаткової інформації або важливих приміток.
	Не дивіться на працюючу лампу. Це може бути шкідливим для очей. УВАГА: Можливе небезпечне оптичне випромінювання, що випромінюється цим виробом.

Небезпека!

Під час використання обладнання необхідно дотримуватися кількох заходів безпеки, щоб уникнути травм і пошкоджень. Будь ласка, уважно прочитайте повну інструкцію з експлуатації та правила техніки безпеки. Зберігайте цей посібник у надійному місці, щоб інформація була доступна в будь-який час. Якщо ви передаєте обладнання іншій особі, передайте також цю інструкцію з експлуатації та правила техніки безпеки.

Ми не несемо жодної відповідальності за збитки або нещасні випадки, які сталися через недотримання цих інструкцій та інструкцій з техніки безпеки. Не використовуйте цей виріб поблизу джерел тепла, таких як вогонь або печі. Уникайте контакту з будь-якою рідиною. Не занурюйте виріб у воду та не намочуйте його. Не використовуйте цей виріб під дощем або у вологих умовах. Не використовуйте цей виріб у середовищах із сильною статичною електрикою/ магнітними полями.
Ні в якому разі не розбирайте виріб і не проколюйте його гострими предметами. Не вставляйте металеві предмети всередину цього виробу, оскільки це створює ризик ураження електричним струмом і може завдати непоправної шкоди виробу.
Не використовуйте будь-які неофіційні компоненти або аксесуари. Для заміни будь-яких деталей або аксесуарів зверніться за порадою до свого дилера. Під час використання продукту суворо дотримуйтесь температури навколишнього середовища, зазначеної в цьому посібнику користувача. Якщо температура занадто висока, це може спричинити пожежу або вибух; Якщо температура занадто низька, продуктивність виробу може сильно погіршитися або виріб може перестати працювати. Не кладіть важкі предмети на виріб. Під час використання не блокуйте роботу вентилятора силоміць і не розміщуйте виріб у непровітрюваному або запиленому місці. Будь ласка, уникайте ударів, падінь або сильної вібрації під час використання продукту. У разі сильного зовнішнього удару негайно вимкніть живлення та припиніть використання виробу. Переконайтеся, що виріб надійно закріплений під час транспортування, щоб уникнути вібрації та ударів. Якщо виріб випадково впав у воду під час використання, помістіть його в безпечне та відкрите місце та тримайте подалі від нього, доки він повністю не висохне. Висушений продукт не можна використовувати повторно, його слід утилізувати належним чином відповідно до наведених нижче вказівок щодо утилізації. Якщо виріб загорівся, ми рекомендуємо використовувати вогнегасник у такому порядку: вода, пісок, протипожежна ковдра, суха хімічна речовина і, нарешті, вуглекислотний вогнегасник. Використовуйте суху тканину, щоб видалити бруд із портів виробу. Покладіть виріб на рівну поверхню, щоб запобігти перекиданню виробу. Якщо виріб перекинувся та серйозно пошкоджений, негайно вимкніть його, помістіть акумулятор у відкрите місце, подалі від легкозаймистих предметів і людей та утилізуйте його відповідно до місцевих законів і правил. Обов'язково зберігайте виріб у недоступному для дітей і домашніх тварин місці.

Підказки

● Пристрій призначений виключно для приватного, а не комерційного використання. ● Використовуйте цей пристрій лише так, як описано в цьому посібнику користувача. ● Не кладіть будь-які частини цього пристрою у воду чи будь-яку іншу рідину. ● Не торкайтеся приладу мокрими руками. ● Від'єднуючи кабель, завжди тягніть за вилку. Не тягніть за сам кабель. ● Не допускайте попадання шнура на край столу або робочої поверхні. ● Запобігайте контакту з гарячими поверхнями.

● Тримайте його подалі від джерел тепла, щоб уникнути деформації пластикових деталей.

Інструкції з безпеки

●Дітям заборонено гратися або користуватися обладнанням. ● Без нагляду дітям заборонено чистити обладнання та виконувати роботи з технічного обслуговування на рівні користувача. ● Будь-які помилки, допущені при дотриманні правил техніки безпеки та інструкцій, можуть призвести до ураження електричним струмом, пожежі та/або серйозних травм. ● Обладнання та пакувальний матеріал не є іграшками. ● Не дозволяйте дітям гратися з поліетиленовими пакетами, фольгою або дрібними деталями.
● Існує небезпека проковтнути або задихнутися! ● Пристрій призначений лише для приватного використання. ● Використовуйте виріб тільки в приміщенні або в сухих умовах ● Тримайте дітей та сторонніх осіб подалі від робочої зони.
● Не використовуйте пристрій у вологому середовищі. ● Забезпечте достатнє освітлення. ● Не піддавайте пристрій впливу прямих сонячних променів, дощу або снігу. ● Не використовуйте зарядний пристрій поблизу вибухонебезпечних газів або рідин. ● Зберігайте виріб у сухому, безпечному місці, недоступному для дітей. ● Не носіть виріб за кабель і не тягніть за кабель, щоб витягнути вилку з розетки. ● Захищайте кабель від тепла, мастильних матеріалів та гострих країв. ● Перед використанням переконайтеся, що пристрій і всі кабелі знаходяться в ідеальному стані. ● Якщо кабель пошкоджений, зверніться до авторизованої спеціалізованої майстерні. ● Не намагайтеся виконувати будь-які ремонтні роботи самостійно. ● Завжди від'єднуйте виріб від мережі, коли він не використовується. ● Тримайте всі вентиляційні отвори в чистоті.

Функції

	TX-201	TX-202	TX-231
Вихід	**300 Вт/ 230 В, 50 Гц Чиста синусоїда**	**600 Вт / 230 В, 50 Гц Чиста синусоїда**	**1200 Вт/ 230 В, 50 Гц Чиста синусоїда**
Розетка	**1 x Schuko**	**2 x Schuko**	
Роз'єм USB			
Роз'єм USB-A	**2 x 5 В 3,1 А макс. 15 Вт спільний**		
Роз'єм USB-A		**2 x USB-A (QC 3.0), DC5B, 3A, DC9B, 2A, DC12B, 1.5A, макс. 18 Вт (спільний)**	
Роз'єм USB-C	**1 x 60 Вт макс., (5 В постійного струму 3 А, 9 В 3 А, 12 В 3 А, 15 В 3 А, 20 В)**		
		1 x PD (постійний струм 5 В 3 А, 9 В 3 А, 12 В 3 А, 15В 3А, 20В 5А) (макс. 100Вт)	
Автомобільний прикурювач	**1 x 12В 10А (120Вт макс.)**		**1 x 12В 10А 2 x 12V 10А**

			(120 Вт макс. спільний)
LED Ліхтарик	**3 різні функції 2 Вт**		
Вхід			
Hollow Розетка 1 X 7909	**DC 11-30В, 5А (100Вт макс.)**	**DC 11-30В, 6А (150Вт макс)**	**-**
XT60	**-**	**DC 11-30В (макс.150Вт)**	**DC 11-36В (макс.240Вт)**
Роз'єм USB-C	**1 х роз'єм активації батареї макс. 5 В, 2 А макс.**		
Акумулятор	**Літій-іонний**		
Ємність	**12,5А год./ 315Вт год.**	**20А год./ 504Вт год.**	**36.4А год./ 917,28Вт год.**
Напруга	**25,2V**		
Функція захисту	**Захист від перевантаження, перенапруги - від струму, короткого замикання та низької напруги**		
Екран	**Залишок потужності, вхідна потужність, вихідна потужність, час роботи, що залишився, час заряджання, номінальна потужність інвертора, стан температури, піктограма вентилятора, попередження**		
Розміри	**27 х 15 х 18.2 см**	**28.7 х 20.5 х 19.8 см**	**39 х 22 х 29 см**
Вага	**3.9кг**	**6.25кг**	**12.3кг**

Зарядний пристрій TX-201 300W

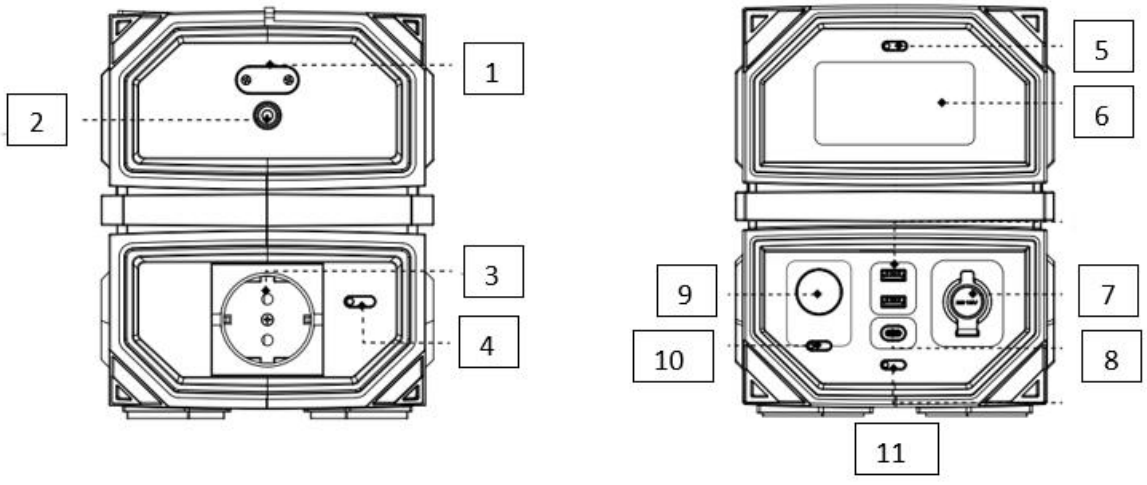

1	Порт відновлення акумулятора	**6**	Дисплей
2	Вхід постійного струму	**7**	Порт прикурювача
3	Розетка Schuko	**8**	USB-порти
4	Перемикач змінного струму	**9**	LED ліхтарик
5	Перемикач дисплея	**10**	Перемикач ліхтарика
11	Перемикач постійного струму		

Зарядний пристрій TX-202 600W

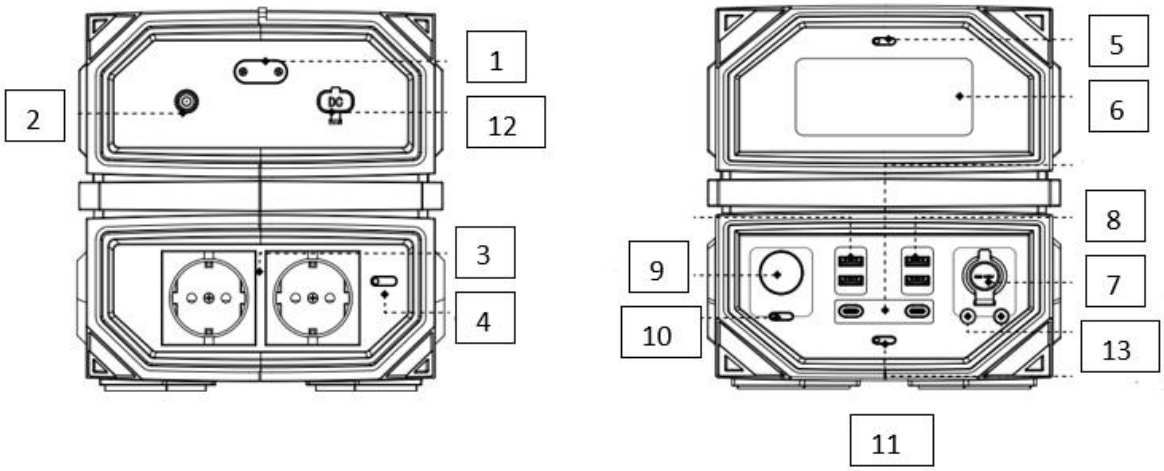

1	Порт відновлення акумулятора	**6**	Дисплей
2	Вхід постійного струму	**7**	Порт прикурювача
3	Розетка Schuko	**8**	USB-порти
4	Перемикач змінного струму	**9**	LED ліхтарик
5	Перемикач дисплея	**10**	Перемикач ліхтарика
11	Перемикач постійного струму	**12**	XT 60 вхід сонячної панелі
13	2 x виходи постійного струму 12 В 10 А макс. 120 Вт (спільно з прикурювачем)		

Зарядний пристрій TX-231 1200W

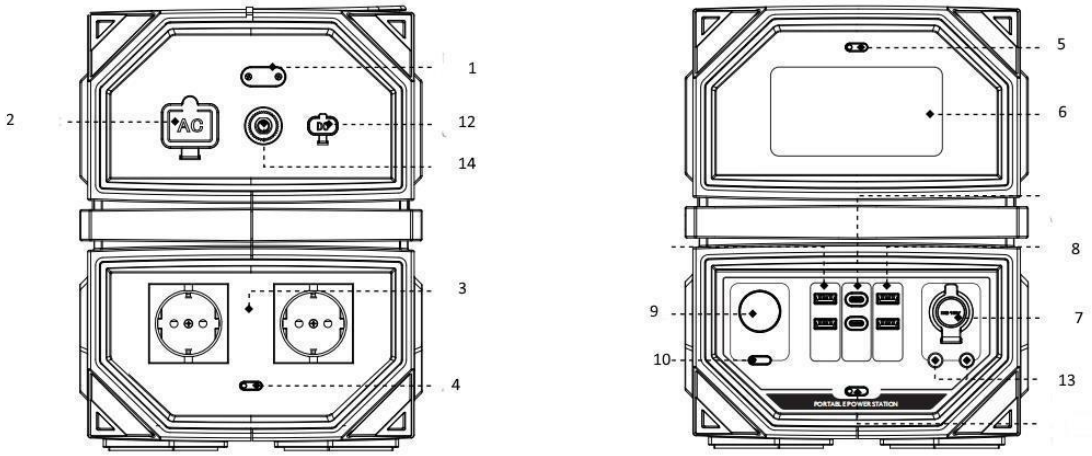

1	Порт відновлення акумулятора	**6**	Дисплей
2	Вхід постійного струму	**7**	Порт прикурювача
3	Розетка Schuko	**8**	USB-порти
4	Перемикач змінного струму	**9**	LED ліхтарик
5	Перемикач дисплея	**10**	Перемикач ліхтарика
11	Перемикач постійного струму	**12**	XT 60 С.П. + вхід автоадаптера
13	2 x виходи постійного струму 12 В 10 А макс. 120 Вт (спільно з прикурювачем)	14	Кнопка скидання

Дисплей

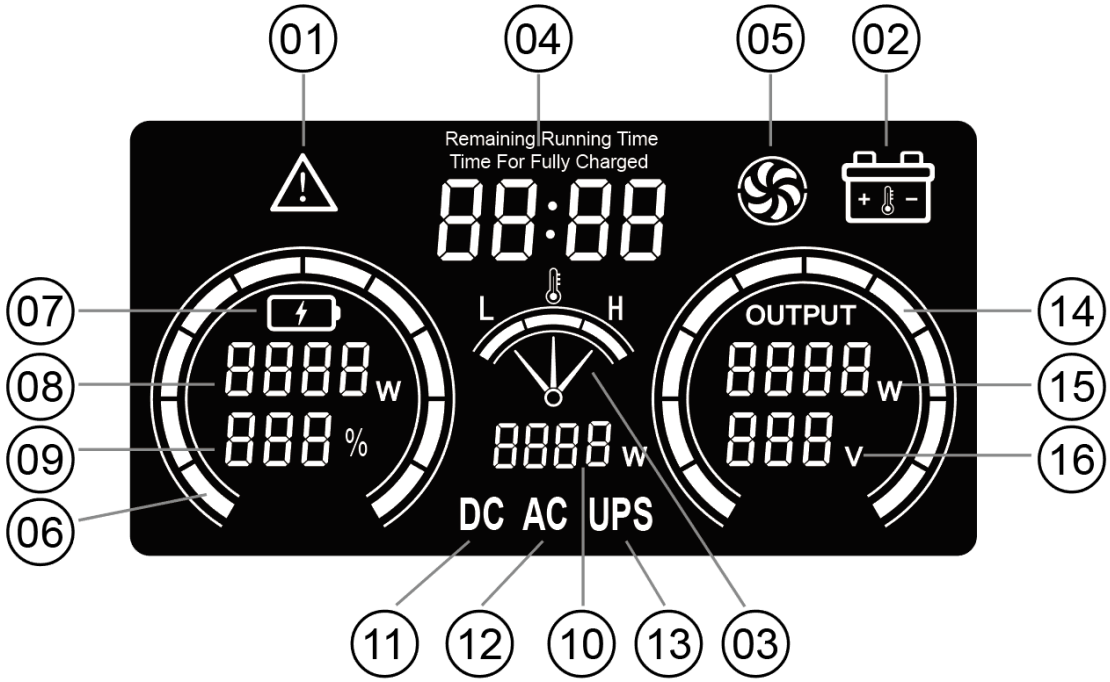

1	Вихід з ладу, перегрів, перевантаження, коротке замикання	2	Висока/низька температура батареї.
3	Тимчасовий статус	4	Батарея: час без заряду
5	Стан системи охолодження	6	Дисплей батареї
7	Піктограма заряджання	8	Потужність зарядки
9	Залишок заряду батареї	10	Потужність інвертора
11	Вихід постійного струму	12	Вихід змінного струму
13	Основний заряд *	14	Статус заряду
15	Потужність навантаження	16	Вихідна напруга змінного струму

*Режим ДБЖ лише на ТХ-231

<table>
<tr><th>№</th><th>Піктограма</th><th colspan="3">Опис несправностей і методи вирішення проблеми</th></tr>
<tr><td>1</td><td></td><td colspan="3">Піктограма несправності інвертора, яка відображається, коли виникає несправність (зокрема: коротке замикання, перевантаження, низька напруга, перенапруга, перегрівання тощо). Коли напруга знижена, пролунає звуковий сигнал (10 секунд), піктограма змінного струму на РК-екрані почне блимати, а на кнопці вимикача змінного струму почне блимати зелене світло.</td></tr>
<tr><td>2</td><td></td><td colspan="3">Піктограма несправності акумулятора</td></tr>
<tr><td>3</td><td></td><td>
Нормальна температура
(Мал. 3) Покажчик вказує на середину</td><td>
Низькотемпературна несправність, піктограми 1 і 3 з'являються одночасно
(Мал. 3) Покажчик вказує на L (низьтка)</td><td>
Високотемпературна несправність, піктограми 1 і 3 з'являються одночасно
(Мал. 3) Покажчик вказує на H (висока)</td></tr>
<tr><td rowspan="2"></td><td rowspan="2">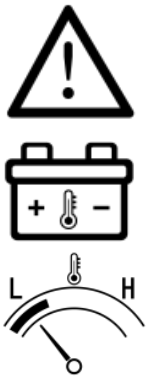</td><td colspan="3">Несправність розряду акумулятора в середовищі з низькою температурою:
✧ Коли акумулятор захищений від низької температури рівень I , а піктограми 01, 02 і 03 відображаються одночасно;
✧ Коли акумулятор захищений від низької температури рівень II, РК-дисплей вимкнено, а червоне світло кнопки перемикача змінного струму блимає.
Температура відновлення після низькотемпературного захисту від розряду: -10+/-3 ℃.</td></tr>
<tr><td colspan="3">Збій зарядки акумулятора в середовищі з низькою температурою:
✧ Коли батарея знаходиться під захистом від низьких температур, одночасно відображаються піктограми 01, 02 і 03, блимає піктограма 03;
Температура відновлення після низькотемпературного захисту від розряду: 0+/-3℃.</td></tr>
<tr><td rowspan="2"></td><td colspan="3">Несправність розряду акумулятора в середовищі з високою температурою:
✧ Коли акумулятор захищений від високої температури рівень I , а піктограми 01, 02 і 03 відображаються одночасно;
✧ Коли акумулятор захищений від високої температури рівень II, РК-дисплей вимкнено. При цьому блимає червоне світло кнопки вимикача змінного струму.
Після охолодження, батарея відновить нормальну роботу.</td></tr>
<tr><td colspan="3">Несправність зарядки акумулятора в середовищі з високою температурою:
✧ Коли акумулятор захищений від високої температури,</td></tr>
</table>

		одночасно відображаються піктограми 01, 02 і 03, блимає піктограма 03, Після охолодження, батарея відновить нормальну роботу.
4		Час повної зарядки Час роботи від акумулятора
5		Піктограма вентилятора (з'являється, коли вентилятор працює)
6~9		Піктограма 06: Індикатор заряду (близько 10% на поділку); Під час заряджання смужка, що відповідає заряду акумулятора, буде блимати; якщо акумулятор показує 0%, піктограма 06 блимає. Піктограма 07: Заряджання батареї (з'являється під час заряджання) Піктограма 08: Потужність заряджання батареї (з'являється під час заряджання) Піктограма 09: Відсоток заряду батареї
10~13		Піктограма 10: Технічні характеристики електростанції (інверторна потужність) Піктограма 11: з'являється, коли перемикач постійного струму ввімкнено, блимає, коли перевантажується або коротке замикання. Піктограма 12: з'являється, коли перемикач змінного струму ввімкнено, і блимає будь-яка несправність (зокрема: коротке замикання, перевантаження, низька напруга, перенапруга, перегрівання тощо) Піктограма 13: Піктограма режиму ДБЖ, відображається, коли підключено джерело живлення (лише для TX-231).
14~16		Піктограма 14: відображення загальної потужності навантаження (приблизно 10% на мережу) Піктограма 15: Загальна потужність навантаження (сума всіх навантажень, включаючи: змінний струм, USB-A, TYPE-C, постійний струм, світлодіодне освітлення) Значок 16: вихідна напруга змінного струму

Коли пристрій заряджений і одночасно під навантаженням, може статися, що на дисплеї відображатимуться необґрунтовані значення на вхідному та вихідному дисплеї, напр. якщо пристрій заряджається з потужністю 100 Вт і розряджається з потужністю 50 Вт, на дисплеї відображається потужність заряджання менше 50 Вт. Це відбувається через пріоритетне підключення ланцюга вхідного живлення, ця вхідна потужність використовується безпосередньо для роботи пристрою на вихідному порту 230 В.
Якщо вихідна потужність більша за вхідну, ви можете побачити, що дисплей показує меншу кількість споживаної потужності, напр. заряджається 100 Вт, розряджається 200 Вт, дисплей показує ~ 100 Вт на вихідному дисплеї.

Як заряджати пристрій

Заряд батареї зарядної станції буде витрачатися під час використання. Ви можете вибрати наступні способи заряджання зарядної станції:

Примітка: усі моделі не підтримують кілька методів заряджання одночасно, лише один із них можна вибрати для заряджання.

За допомогою адаптера змінного струму TX-201/202

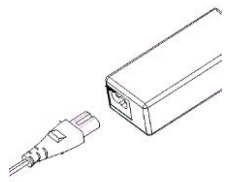	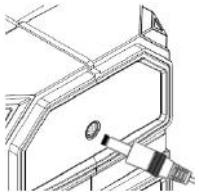	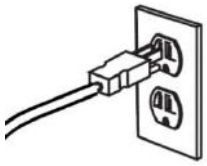
Підключіть штепсельну вилку змінного струму	Вставте вихідний штекер адаптера у зарядний порт	Підключіть штепсельну вилку до розетки

TX-231 від мережі

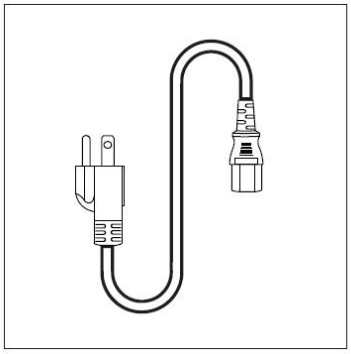
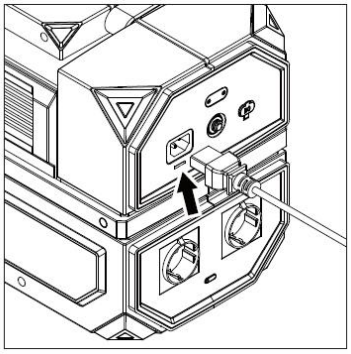
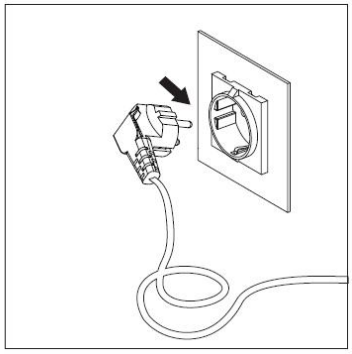

Від автомобільного адаптера TX-201/201

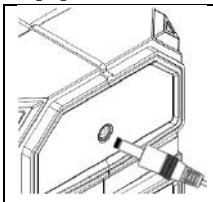

Вставте вихідний штекер постійного струму у зарядний порт пристрою

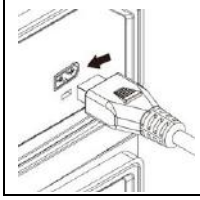

TX-231 використовуйте цей порт для автомобільного адаптера

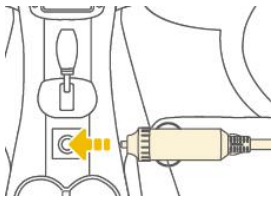

Вставте вилку автомобільного прикурювача в автомобільний прикурювач

Від сонячної панелі

Переконайтеся, що вихід сонячної панелі знаходиться в діапазоні допустимого вхідного параметра (див. таблицю вище), ми пропонуємо використовувати складну сонячну панель TX-206 потужністю 100 Вт або гнучку сонячну панель TX-208. Обидві панелі оснащені різними роз'ємами: Powestation TX-201, TX-202 і TX-231.

Через порт відновлення акумулятора

Порт відновлення акумулятора (1) призначений лише для аварійного заряджання, використовуйте цей метод заряджання, якщо інший спосіб заряджання неможливий! Зніміть захисну кришку за допомогою викрутки, підключіть зарядний кабель Type-C (не входить до комплекту) до зарядного порту та підключіть зарядний пристрій (не входить до комплекту) до розетки. Заряджатися тут потрібно довго (близько 10-14 годин), поки не загориться дисплей.

Використання приладу

Різні моделі мають різні функціональні блоки, кожен з яких оснащений перемикачем для ввімкнення або вимкнення відповідної функції.

Дисплей:

Щоб увімкнути дисплей, утримуйте перемикач протягом ~1 секунди, дисплей засвітиться та покаже відповідну інформацію. Щоб отримати додаткові відомості, перейдіть до пункту Дисплей. Він автоматично вимкнеться, Якщо протягом 5 хвилин не буде виконано жодної операції, він автоматично вимкнеться; Щоб знову активувати дисплей, ви можете натиснути будь-яку кнопку.

Блок постійного струму:

Щоб активувати порти постійного струму USB і 12 В), утримуйте перемикач живлення постійного струму ~ 1 секунду, перемикач засвітиться і покаже, що блок постійного струму готовий до використання.

Блок змінного струму.

Щоб увімкнути порти змінного струму, утримуйте перемикач живлення змінного струму протягом ~1 секунди, перемикач засвітиться і покаже, що блок змінного струму готовий до використання. Ми пропонуємо вимкнути порти змінного струму, доки вони не використовуються, внутрішній інвертор потребує живлення від батареї, а також жодних елементів не підключено.

LED ліхтарик:

Щоб увімкнути ліхтарик, утримуйте перемикач ліхтамрика протягом ~1 секунди, доки він не засвітиться. Натисніть перемикач ще раз, щоб змінити його режими.

Несправності і методи їх усунення

Категорія несправності	Опис несправностей і методи усунення
Захист акумулятора від високої температури	Поставте прилад в прохолодне і провітрюване місце, і його можна буде відновити після зниження температури. Примітка: Не охолоджуйте обладнання безпосередньо шляхом заморожування, щоб не пошкодити обладнання!!!
Захист батареї від низьких температур	Поставте прилад в тепле середовище, і його можна буде відновити після підвищення температури. Примітка: Не ставте пристрій у духовку та не нагрівайте пристрій безпосередньо іншими способами, щоб уникнути небезпеки!!!
Прилад не заряджається постійним струмом (автомобіль сонячна бат./ адаптер)	Будь ласка, перевірте, чи зарядна напруга відповідає вимогам пристрою: (Автомобіль/сонячна зарядка). Вимоги до зарядної напруги постійного струму 11-30 В постійного струму (TX-201/202), 11-36 В (TX-231).
	Перевірте, чи світиться індикатор на адаптері живлення, якщо ні, перевірте: чи підключено адаптер, чи нормальна розетка змінного струму та чи нормальна мережа змінного струму;

	(Примітка: Для перевірки потрібні професіонали та професійне обладнання, щоб уникнути ураження електричним струмом).
	Захист батареї від високої температури або низької температури, будь ласка, зверніться до відповідного методу.
Прилад не заряджається змінним струмом (TX-231)	А. Перевірте, чи підключено шнур змінного струму. Б. Перевірте, чи розетка змінного струму нормальна та чи нормальна мережа змінного струму; (Примітка: Перевірку повинні проводити професіонали та професійне обладнання, щоб уникнути ураження електричним струмом) В. Перевірте, чи вискакує перемикач скидання, якщо так, натисніть червону кнопку, щоб відновити. Г. Захист від високої температури або низької температури акумулятора, будь ласка, зверніться до відповідного методу усунення.
Немає виходу змінного струму	Переконайтеся, що перемикач змінного струму ввімкнено. (Увімкнено: зелений індикатор на кнопці світиться, вимкнено: індикатор не горить).
	Перевірте, чи підключено навантажувальний пристрій до виходу змінного струму.
	Обладнання захищене від перевантаження або короткого замикання. Після зниження навантаження або усунення несправності її можна відновити після перезапуску.
	Спрацював захист акумулятора від низької напруги, прилад потрібно зарядити перед використанням; Перемикач змінного струму потрібно вимкнути, а потім увімкнути. Перемикач скидання вискакує через перевантаження. Навантаження потрібно зменшити. Натисніть червону кнопку, щоб відновити (лише TX-231).
Немає вихіду (прикурювач, порти постійного струму, USB, TYPE-C)	Перевірте чи ввімкнено перемикач постійного струму. (Увімкнено: зелений індикатор на кнопці світиться, вимкнено: індикатор не горить)
	Перевірте, чи блимає зелений індикатор на кнопці перемикача. Якщо він блимає, це може бут и викликано перевант аженням, корот ким замиканням або перег рі вом модуля пост і йног о ст рум. Пі сля усунення несправност ей ві н може повернутися до нормального стану. Відновлення перевантаження: зменшіть навантаження. Відновлення короткого замикання: перевірте навантажувальне обладнання та усуньте несправність короткого замикання. Перегрів модуля: призупиніть використання та відновіть після охолодження.
	Захист акумулятора від зниженої напруги. Його потрібно попередньо зарядити.
	Якщо спрацював захист батареї від високої або низької температури, будь ласка, зверніться до відповідного методу відновлення.
Ліхтарик не світиться	Перевірте чи увімкнено перемикач ліхтарика. (Увімкнено: зелений індикатор на кнопці світиться, вимкнено: індикатор не горить).
	Необхідно зарядити пристрій.
	Спрацював захист батареї від високої або низької температури, будь ласка, зверніться до відповідного методу.
Дисплей не працює	Спрацював захист батареї від високої або низької температури, будь ласка, зверніться до відповідного методу.
	Якщо акумулятору не вистачає заряду, зарядіть його через порт аварійної заряд-ки, доки не засвітиться дисплей, а потім повністю зарядіть його як зазвичай.

Приклад використання

	TX-201 300W	TX-202 600W	TX-231 1200W
Мінімальний час заряджання	45 хв.		30 хв.
Навантаження... до			
Смартфон	23 x	37 x	70 x
Планшет	11 x	18 x	36 x
Дрон	21 x	34 x	65 x
Камера	18 x	29 x	50 x

Ноутбук	5 x	8 x	15 x
Запуск міні-холодильника	4 год	6 год	11 год

Наведена вище таблиця повинна дати вам уявлення про те, що залежно від ваших пристроїв, ємності акумуляторів ви можете отримати різні результати з вашими приладами. Міні-холодильник може не запуститися, якщо він приводиться в рух компресором, через високий струм під час запуску.

Очищення та обслуговування

Небезпека! Завжди виймайте вилку з розетки перед початком будь-яких робіт з очищення. Тримайте всі захисні пристрої, вентиляційні отвори та корпус вільними від бруду та пилу, наскільки це можливо. Протріть обладнання чистою ганчіркою або продуйте його стисненим повітрям під низьким тиском. • Ми рекомендуємо негайно чистити пристрій щоразу, коли ви закінчуєте його використовувати. • Регулярно очищайте обладнання вологою ганчіркою з невеликою кількістю м'якого мила. Не використовуйте миючі засоби або розчинники; Вони можуть пошкодити пластикові частини обладнання. Слідкуйте за тим, щоб вода не просочувалася всередину пристрою. Потрапляння води всередину електроінструменту підвищує ризик ураження електричним струмом. • Для зберігання зарядний пристрій слід розміщувати в сухому приміщенні. Будь-яка корозія повинна бути очищена з зарядних клем.

Декларація про відповідність ЄС

Утилізуйте упаковку відповідно до типу. Здайте папір і картон разом із іншою макулатурою у пункт для збору вторинної сировини.

Утилізуйте прилад згідно з діючим законодавством у вашій місцевості.



Батарейки та акумуляторні батареї не можна викидати разом із побутовими відходами! Закон зобов'язує вас утилізувати всі батареї та акумуляторні батареї, незалежно від того, містять вони шкідливі речовини* чи ні.

Зроблено в КНР.

Technaxx Deutschland GmbH & Co. KG
Konrad-Zuse-Ring 16-18,
61137 Schöneck Germany