ELDOM®
ЕНЕРГОЕФЕКТИВНІ ТА ДОВГОВІЧНІ

WWW.ELDOM.INFO

КОМБІНОВАНИЙ ВОДОНАГРІВАЧ «STYLE THERMO»

ПОВНА ГАРАНТІЯ 2 РОКИ

- ВІДКРИТИЙ «МОКРИЙ» ТЕН
- ЗОВНІШНІЙ ТЕРМОРЕГУЛЯТОР
- СУЧАСНИЙ ДИЗАЙН

ГАРАНТІЯ ВІД КОРОЗІЇ 10 РОКІВ

- WTL - ЛІВЕ ПІДКЛЮЧЕННЯ
- WTR - ПРАВЕ ПІДКЛЮЧЕННЯ

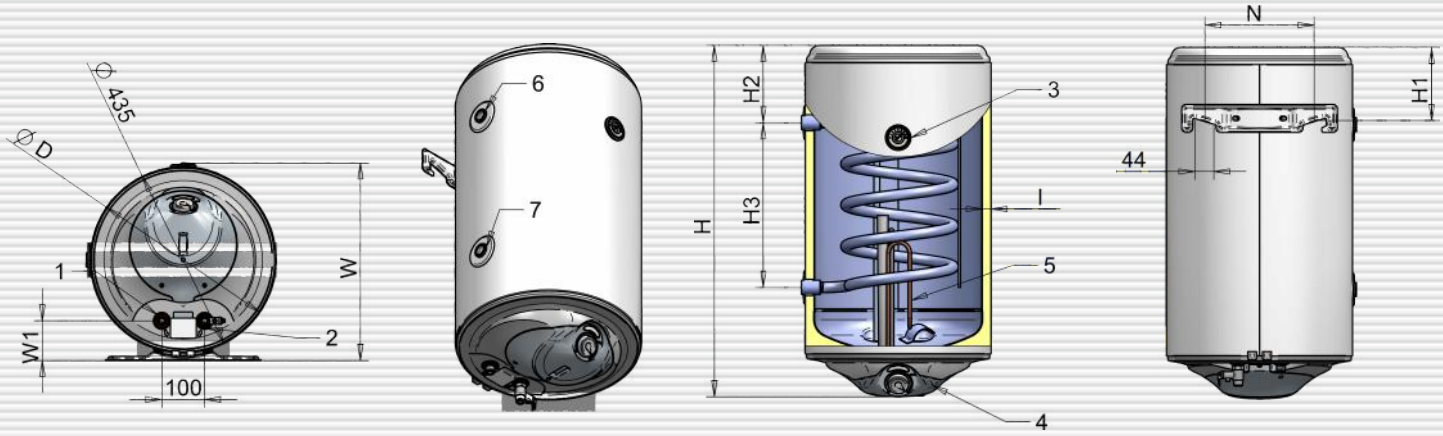

ВОДОНАГРІВАЧІ З ТЕПЛООБМІННИКОМ «STYLE» ДЛЯ ВЕРТИКАЛЬНОГО НАСТІННОГО МОНТАЖУ

ХАРАКТЕРИСТИКИ				
Модель	...	72265WTL(R)	72270WTL(R)	72266WTL(R)
Діапазон об'єму	...	80	100	120
Номінальний тиск	MPa	0,7	0,7	0,7
Номінальна напруга	V~	230	230	230
Номінальна електрична потужність	kW	2 (3)	2 (3)	2 (3)
Площа поверхні теплообмінника	m²	0.24	0.24	0.3
Внутрішній об'єм теплообмінника	L	1.15	1.15	1.43
Максимальна теплова потужність теплообмінник	kW	7.2	7.2	9
Перепад тиску на теплообміннику	mbar	40	40	45
Вага з упаковкою	kg	26.5	30.5	35.5
ПІДКЛЮЧЕННЯ				
1: Вихід гарячої води		G1/2 M	G1/2 M	G1/2 M
2: Вхід холодної води - злив		G1/2 M	G1/2 M	G1/2 M
3: Індикатор температури		-	-	-
4: Панель керування		-	-	-
5: Фланець з нагрівальним елементом		-	-	-
6: Нагрівальний елемент - подача		G3/4 F	G3/4 F	G3/4 F
7: Нагрівальний елемент - повернення		G3/4 F	G3/4 F	G3/4 F
РОЗМІРИ				
H	mm	835	1005	1170
H1	mm	175	175	175
D	mm	435	435	435
W1	mm	80	80	80
W	mm	457	457	457
I	mm	20	20	20
H3	mm	385	385	450
H2	mm	182	357	458
N	mm	255	255	255

xxxxxWT**L**- Підключення з лівого боку
xxxxxWT**R**- Підключення з правого боку