EE 600

Condensate removal pump

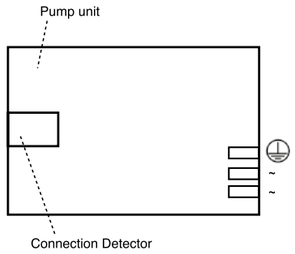

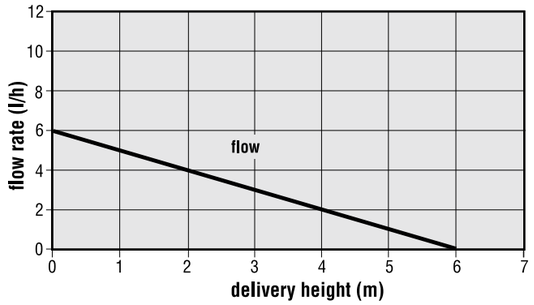

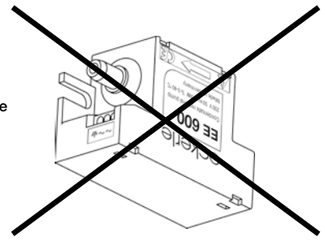

Mounting position to avoid
Position de montage
Posizione di montaggio da evitare
Te vermijden montage opstel-lingen

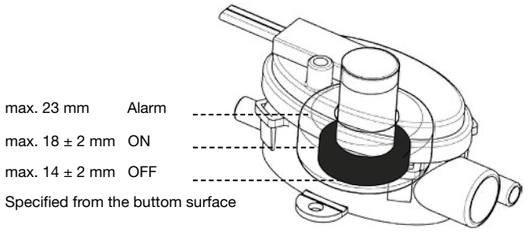

SCOPE OF SUPPLY

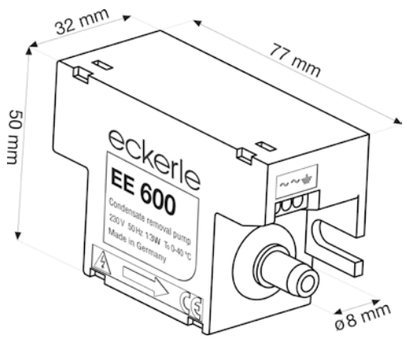

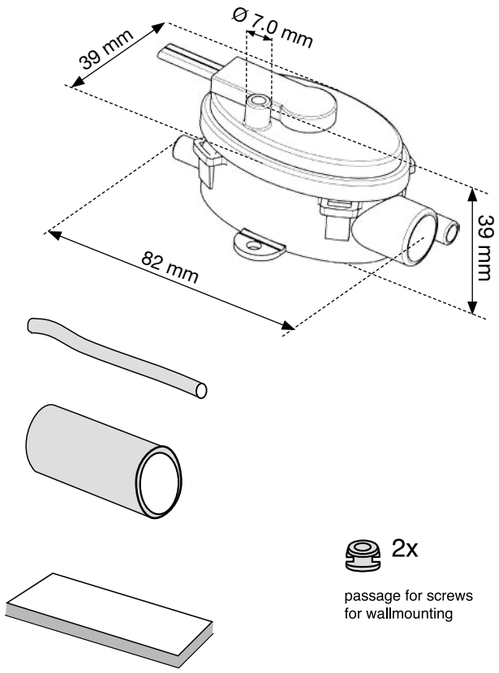

eckerle
Industrie-Elektronik GmbH

Конденсатная помпа EE 600 предназначена для установки в воздушные кондиционеры: мини сплиты, потолочные и настенные блоки. Помпа представляет собой две части: блок насоса и датчик уровня.

Технические данные:

Максимальная производительность	6 л/ч
Максимальная высота подъема	6 м
Максимальная высота всасывания	1,5 м
Напряжение питания	230В/50Гц
Потребление мощности:	
Режим работы Режим работы	13Вт
Режим ожидания	1Вт

1. ПОДГОТОВКА К РАБОТЕ.

1.1 Подсоединение электроэнергии

Подсоедините помпу к источнику напряжения, используя кабель с сечением 3х0,75 мм^2.

1.2 Подсоединение трубок.

Для мини сплитов, монтируемых на стену, подсоедините датчик уровня к концу сливной трубки, используя вложенный кусок шланга. Для других типов, подсоедините к выходу конденсатной ванны. Для отсасывающих и напорных трубок к помпе, используйте трубку 6 мм.

Насосный блок должен быть установлен таким образом, чтобы предотвратить контакт. Не устанавливайте в зонах, подверженных попаданию воды или замораживанию.

1.3 Установка и монтаж.

Установите насосный блок внутри воздушного кондиционера, используя двустороннюю клеящую ленту, тем самым, предотвращая контакт. Обеспечьте некоторое свободное пространство вокруг насосного блока, чтобы обеспечить возможность охлаждения помпы после продолжительной работы. Не изолируйте насосный блок.

Всегда устанавливайте датчик уровня горизонтально. Используйте двустороннюю клеящую ленту или монтажную плату для крепления датчика уровня.

2. ИСПОЛЬЗОВАНИЕ.

2.1 Общее

Стрелка на насосном блоке указывает направление потока. Проверьте правильность подсоединения трубок. Перед включением системы откачки конденсата, тщательно промойте систему водой, чтобы удалить всю металлическую стружку и посторонние частицы, которые могут нарушить правильное функционирование системы.

2.2. Проверка

Налейте воду в Конденсатную ванну. Чтобы проверить работу помпы добавляйте еще больше воды в ванну чтобы проверить включение и выключение помпы.

2.3. Чистка

Профилактика: ежегодно перед началом сезона. Очистки чувствительного элемента, в ходе ремонтных работ допускается только с безалкогольной продукции. Всегда убедитесь перед началом работ с системой, особенно с насосным блоком, что система выключена и электропитание отключено. Снимите крышкуею. Прочистите узел поплавкового выключателя и поплавок.

3. БЕЗОПАСНОСТЬ

- Аварийный контакт предотвращает любой перелив (выключает воздушный кондиционер).
- Аварийный контакт должен быть переключен во всяком случае.
- Выключатель тепловой защиты насосного блока автоматически выключает привод поршня при повышении температуры выше 100 С и автоматически включает после охлаждения.
- Заземление помпы
- Корпусные детали изготовлены из само гасящих материалов

4. ГАРАНТИЯ

1 год. Эта гарантия распространяется на все детали с дефектами материала или изготовления. Замену или ремонт дефектных частей Покупатель осуществляет своими силами. Ни в коем случае затраты труда и любые связанные убытки не могут являться основанием для претензий. Все возвращаемые узлы должны быть комплектны и должны быть сопровождены письменным описанием дефектов.

Поставщик не принимает претензий в случае неправильной установки, несоответствия спецификации или нарушений рекомендаций по монтажу.

Заявление о соответствии

Eckerle Industrie-Elektronik GmbH, Otto-Eckerle-Straße 12A, D-76316 Malsch заявляет, что конденсатная помпа EE 600 изготовлена в соответствие со стандартами:

• EN 60 335-1
• EN 55 015

Все приведенные данные являются независимым описанием товара и не могут пониматься, как официальные характеристики. Подлежат изменению.