ДЕЦЕНТРАЛІЗОВАНИЙ ПРОВІТРЮВАЧ З РЕКУПЕРАТОРОМ ТЕПЛА
RESPIRO Серія

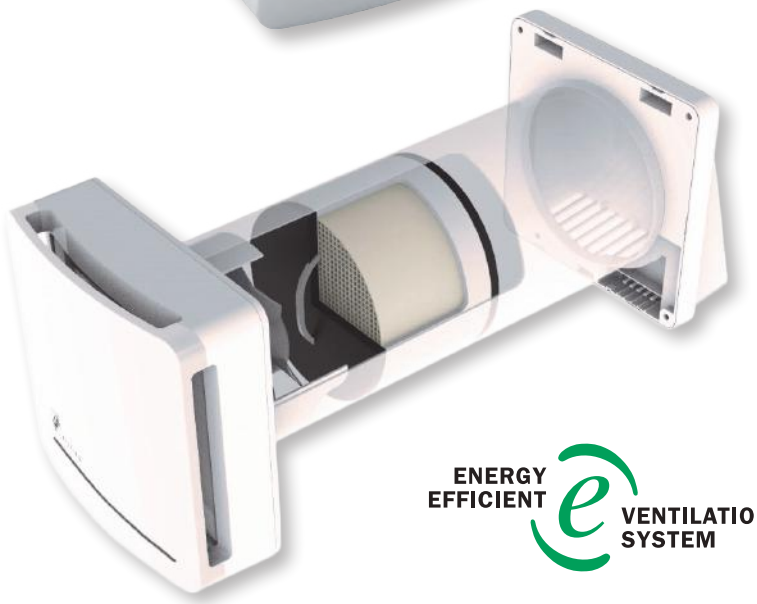

ENERGY EFFICIENT VENTILATION SYSTEM

Децентралізовані провітрювачі з рекуперацією тепла серії RESPIRO розроблені спеціально для вентиляції окремих побутових та комерційних приміщень.
Конструктивно, провітрювач складається з реверсивного вентилятора з електродвигуном постійного струму,керамічного рекуператора з ефективністю до 93%, зовнішньої та внутрішньої декоративних панелей.
Елегантний дизайн дозволяє вписати прибор в любий інтер'єр.
Внутрішні діаметер 160 мм.
Провітрювач RESPERO призначений для постійної роботи. Модель RD комплектується системою автоматики яка змінює витрати повітря пропорційно відносної вологості у приміщені та пультом дистанційного керування.

Характеристики
- Керамічний рекуператор.
- Система альтернативної вентиляції. 70 секундні цикли роботи на приплив та витяжку.
- Фільтри EU3 з обох сторін.
- Defrost control not required.
- Витрата повітря до 50 m^3/г.
- Електроживлення 230В.

МОДЕЛЬ 150
- 2 швидкості з ручним керуванням.

МОДЕЛЬ 150 RD
- 3 швидкості.
- Бездротовий пульт керування.
- Можливість синхронізації (до 16 од.).
- Регулювання витрати повітря у відповідності з рівнем відносної вологості у приміщені.

Області застосування

Приватні приміщення

Багатоповерхові будівлі

Рекуперація тепла

Дистанційний пульт керування RESPIRO RD
3 швидкості
Контроль вологості
Режими:
- Витяжка
- Приплив
- Реверсивний.
-Активаця захисту в разі підвищення рівню вологості.

Керамічний рекуператор
з ефективністю до 93%, захищений з обох сторін фільтрами класу G3.

Внутрішня панель
Елегантний дизайн дозволяє вписати пристрій до любого інтер'єру.

ТЕХНІЧНІ ХАРАКТЕРИСТИКИ

Важливо перевірити, чи електричні характеристики (напруга, струм, частота тощо) двигуна, які вказуються на шильдику, сумісні з характеристиками установки.

Model	Speed (m/s)	Voltage (V)	Absorbed power (W)	Minimum airflow (m^3/h)	Sound pressure level (dBA) at 3 m	Maximum performance	Medium performance
RESPIRO 100	1	220-240 VAC	3,9	15	19	93%	70%
	2	220-240 VAC	7,9	30	29	93%	78%
RESPIRO 100 RD	1	220-240 VAC	3,9	15	19	93%	70%
	2	220-240 VAC	5,9	22,5	24	93%	74%
	3	220-240 VAC	7,9	30	29	93%	78%
RESPIRO 150	1	220-240 VAC	4,9	30	13	93%	70%
	2	220-240 VAC	8,9	60	23	93%	78%
RESPIRO 150 RD	1	220-240 VAC	4,9	30	13	93%	70%
	2	220-240 VAC	6,9	45	20	93%	74%
	3	220-240 VAC	8,9	60	23	93%	78%

РОЗМІРИ (мм)

MODEL 100

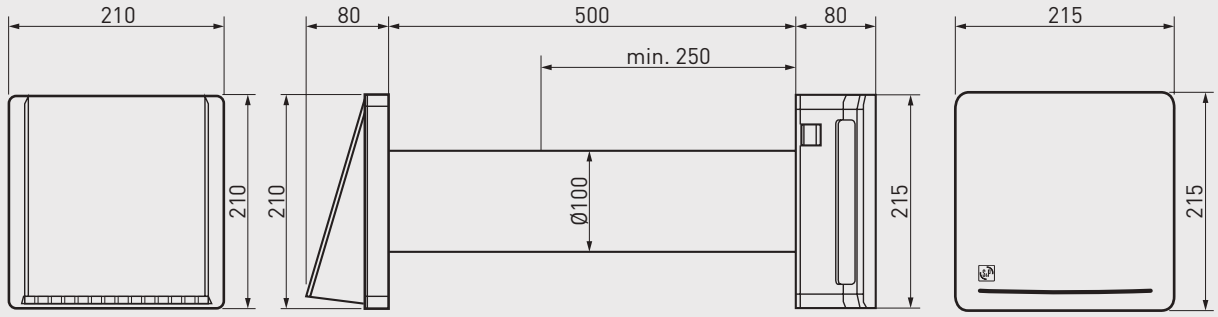
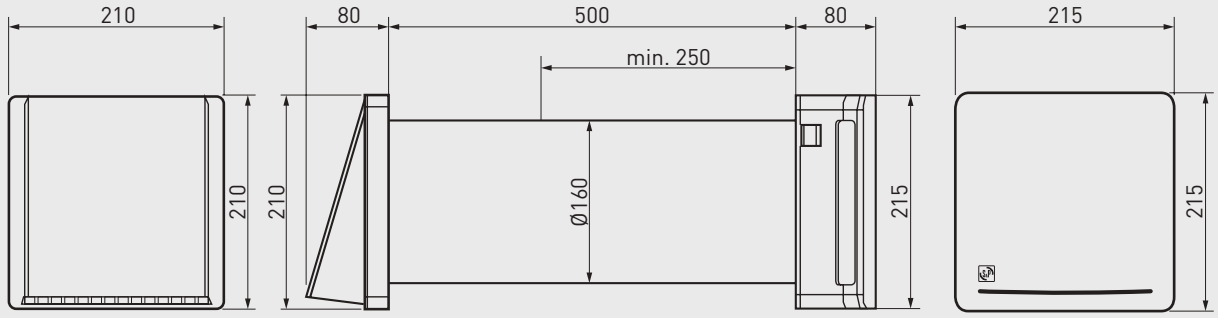
MODEL 150