PROFESSIONAL TOOL

ГАЗОНОКОСАРКИ АКУМУЛЯТОРНІ

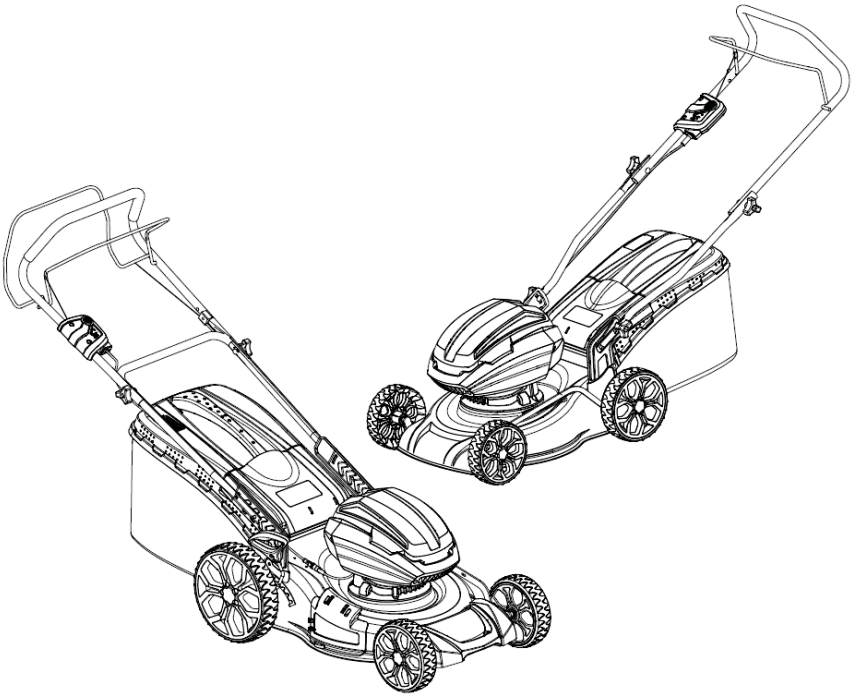

BLM42, BLM48-SP, BLM48H-SP

Оригінал інструкції з техніки безпеки
Оригінал інструкції з експлуатації
Гарантійний талон

Шановний споживачу!

При купівлі машини ручної електричної (електроінструмента):

- вимагайте перевірки її справності шляхом пробного включення, а також комплектності згідно з відомостями відповідного розділу цього посібника з експлуатації;

- переконайтеся, що гарантійний талон оформлений належним чином, містить дату продажу, штамп магазину і підпис продавця.



Перед початком роботи електричною машиною ознайомтеся з Інструкцію з техніки безпеки та Інструкцією з експлуатації і під час роботи неухильно дотримуйтесь правил техніки безпеки, які містяться в них. Дбайливо ставтеся до Інструкції та зберігайте її в доступному місці протягом усього терміну служби машини.



Пам'ятайте! Електроінструмент є джерелом підвищеної небезпеки!

ГАРАНТІЙНІ ЗОБОВ'ЯЗАННЯ ВИРОБНИКА

Виробник гарантує працездатність машини відповідно до вимог технічних умов виробника.

Дане керівництво не в змозі передбачити абсолютно всі ситуації, які можуть мати місце під час використання інструмента. Виробник не несе відповідальність за збитки та можливі пошкодження, які заподіяні внаслідок неправильного поводження з інструментом або використання інструмента не за призначенням.

Продукція ТМ GTM постійно вдосконалюється та, у зв'язку з цим, можливі зміни, які не порушують основні принципи управління, зовнішній вигляд, конструкцію та оснащення інструмента, так і зміст цього керівництва без повідомлення споживачів. Всі можливі зміни спрямовані тільки на покращення та модернізацію інструмента.

Гарантійний термін експлуатації машини становить 3 роки з дня її продажу споживачеві. У разі виходу машини з ладу протягом гарантійного терміну з вини виробника власник має право на її безкоштовний ремонт при пред'явленні належним чином оформленого гарантійного талона.

Умови та правила гарантійного ремонту викладені в гарантійному талоні на машину. Ремонт здійснюється в уповноважених ремонтних майстернях, повний список яких представлений на офіційному сайті компанії: *gtm.com.ua.*

Зміст

ОРИГІНАЛ ІНСТРУКЦІЇ З ТЕХНІКИ БЕЗПЕКИ 4
1. Загальні вказівки заходів безпеки електричних машин 4
2. Особливі вказівки заходів безпеки для акумуляторних батарей 6
3. Заходи безпеки під час роботи газонокосаркою акумуляторною 7
4. Додаткові заходи безпеки під час роботи газонокосаркою 8
5. Дії в аварійних ситуаціях 9
Відомості про відповідність 10
Умовні позначення 11
ОРИГІНАЛ ІНСТРУКЦІЇ З ЕКСПЛУАТАЦІЇ 12
1. Загальні відомості 12
2. Технічні характеристики 12
3. Комплектність 13
4. Будова та принцип роботи машини 14
5. Підготовка до роботи та порядок виконання роботи 18
6. Обслуговування машини 21
7. Шум і вібрація 22
8. Зберігання і транспортування 22
9. Утилізація 23
ГАРАНТІЙНИЙ ТАЛОН 25

ОРИГІНАЛ ІНСТРУКЦІЇ З ТЕХНІКИ БЕЗПЕКИ

1. Загальні вказівки заходів безпеки електричних машин



УВАГА! Прочитайте всі попередження і вказівки щодо заходів безпеки та всі інструкції. Невиконання попереджень та інструкцій може призвести до ураження електричним струмом, пожежі та (або) серйозних пошкоджень.

Збережіть всі попередження та інструкції для того, щоб можна було звертатися до них надалі.

Термін «електрична машина» використовується для позначення Вашої машини з електричним приводом, що працює від мережі (обладнаної шнуром) або машини з електричним приводом, що працює від акумуляторних батарей.

1. Безпека робочого місця

1.1. **Тримайте робоче місце в чистоті і забезпечте його хороше освітлення.** Якщо робоче місце захаращене або погано освітлене, це може призвести до нещасних випадків.

1.2. **Не слід експлуатувати електричні машини у вибухонебезпечному середовищі** (наприклад, біля займистих рідин, газів або пилу). Машини з електричним приводом є джерелом іскор, які можуть привести до загоряння пилу або парів.

1.3. **Не підпускайте дітей і сторонніх осіб до електричної машини в процесі її роботи.** Відволікання уваги може привести Вас до втрати контролю над машиною.

2. Електрична безпека

2.1. **Штепсельні вилки електричних машин (зарядних пристроїв) повинні підходити під розетки.** Ніколи не змінюйте конструкцію штепсельної вилки будь-яким чином. Не використовуйте будь-які перехідники для машин із заземлюючим проводом. Використання оригінальних вилок і відповідних розеток зменшить ризик ураження електричним струмом.

2.2. **Не допускайте контакту тіла з заземленими поверхнями, такими, як труби, радіатори, плити і холодильники.** Існує підвищений ризик ураження електричним струмом, якщо Ваше тіло заземлене.

2.3. **Не піддавайте електричні машини впливу дощу і не зберігайте їх в умовах підвищеної вологості.** Потрапляючи в електричну машину, вода збільшує ризик ураження електричним струмом.

2.4. **Поводьтесь акуратно зі шнуром. Ніколи не використовуйте шнур для перенесення, перетягування електричної машини (зарядного пристрою) і витягування вилки з розетки.** Виключіть вплив на електричний шнур тепла, масла, гострих крайок або рухомих частин. Пошкоджені або скручені шнури збільшують ризик ураження електричним струмом.

2.5. **Під час експлуатації електричної машини (зарядного пристрою) на відкритому повітрі користуйтеся подовжувачем, придатним для використання на**

відкритому повітрі. Застосування шнура, призначеного для використання на відкритому повітрі, зменшує ризик ураження електричним струмом.

2.6. **Якщо уникнути експлуатації електричної машини (зарядного пристрою) у вологих умовах не можна, використовуйте джерело живлення, обладнане пристроєм захисного відключення (ПЗВ).** Використання ПЗВ зменшує ризик ураження електричним струмом.

3. Особиста безпека

3.1. **Будьте пильні, стежте за своїми діями і керуйтеся здоровим глуздом під час експлуатації електричних машин. Не користуйтеся електричними машинами, якщо Ви втомилися, перебуваєте під дією наркотичних засобів, алкоголю або лікарських препаратів. Короткочасна втрата концентрації уваги під час експлуатації електричних машин може привести до серйозних пошкоджень.**

3.2. **Користуйтеся засобами індивідуального захисту. Завжди одягайте засоби для захисту очей.** Засоби захисту – такі, як маски, що оберігають від пилу, рукавиці, взуття, що оберігає від ковзання, каска або засоби захисту вух, які використовуються за відповідних умов – зменшать небезпеку отримання пошкоджень.

3.3. **Не допускайте випадкового увімкнення машин. Забезпечте, щоб вимикач знаходився в положенні "Вимкнено" перед приєднанням до мережі та(або) до акумуляторної батареї при підйомі і перенесенні електричної машини.** Якщо при перенесенні електричної машини палець знаходиться на вимикачі або відбувається підключення до мережі (підключення до акумуляторної батареї) електричної машини, у якій вимикач знаходиться в положенні "Увімкнено", це може привести до нещасного випадку.

3.4. **Перед увімкненням машини видаліть всі регулювальні або гайкові ключі.** Ключ, залишений в обертовій частині машини, може призвести до травмування.

3.5. **Під час роботи не намагайтеся дотягнутися до чого-небудь, завжди зберігайте стійке положення.** Це дозволить забезпечити кращий контроль над машиною в екстремальних ситуаціях.

3.6. **Одягайтеся належним чином. Не носіть вільного одягу або ювелірних виробів.** Не наближайте своє волосся, одяг і рукавиці до рухомих частин машини. Вільний одяг, ювелірні вироби і довге волосся можуть потрапити до рухомих частин.

3.7. **Якщо передбачені засоби для приєднання до обладнання для відсмоктування і збору пилу, забезпечте їх належне приєднання та експлуатацію.** Збір пилу може зменшити небезпеки, пов'язані з пилом.

4. Експлуатація та догляд за електричною машиною

4.1. **Не перевантажуйте електричну машину. Використовуйте електричну машину відповідного призначення для виконання необхідної Вам роботи.** Краще і безпечніше виконувати електричною машиною ту роботу, на яку вона розрахована.

4.2. **Не використовуйте електричну машину, якщо її вимикач несправний (не вмикає або не вимикає).** Будь-яка електрична машина, яка не може управлятися за допомогою вимикача, становить небезпеку і підлягає ремонту.

4.3. **Від'єднайте вилку від джерела живлення та(або) акумуляторну батарею від електричної машини перед виконанням будь-яких регулювань, заміною приладдя, технічним обслуговуванням або поміщенням її на зберігання.** Подібні превентивні заходи безпеки зменшують ризик випадкового увімкнення машини.

4.4. **Зберігайте непрацюючу машину в місці, недоступному для дітей, і не дозволяйте особам, не ознайомленим з електричною машиною або цією**

інструкцією, користуватися електричною машиною. Електричні машини становлять небезпеку в руках некваліфікованих користувачів.

4.5. **Забезпечте технічне обслуговування електричних машин. Перевірте машину на предмет правильності з'єднання і закріплення рухомих частин, поломки деталей та інших невідповідностей, які можуть вплинути на роботу машини.** У разі несправності відремонтуйте електричну машину перед використанням. Часто нещасні випадки трапляються через погане обслуговування електричної машини.

4.6. **Зберігайте різальні інструменти в заточеному і чистому стані.** Різальні інструменти, які обслуговуються належним чином, рідше заклинюють, ними легше управляти.

4.7. **Використовуйте електричні машини, пристрої, інструменти та ін. відповідно до цієї інструкції з урахуванням умов і характеру роботи, що виконується.** Використання електричної машини для виконання операцій, на які вона не розрахована, може створити небезпечну ситуацію.

5. Експлуатація та догляд за акумуляторною машиною

5.1. **Перезарядку слід здійснювати, використовуючи зарядний пристрій, вказаний виробником.** Зарядний пристрій, який підходить для одного типу акумуляторної батареї, може викликати пожежу при використанні іншого типу батареї.

5.2. **Живлення машин слід здійснювати тільки від акумуляторних батарей, що мають спеціальне позначення.** Використання будь-яких інших батарей може призвести до пошкоджень і пожежі.

5.3. **Якщо акумуляторна батарея не використовується, її слід зберігати окремо від інших металевих предметів, таких, як скріпки для паперів, монети, ключі, цвяхи, гвинти і т.п., які можуть закоротити контактні виходи.** Коротке замикання контактних виходів може викликати опіки або пожежу.

5.4. **У разі неправильної експлуатації рідкий електроліт може витекти з акумуляторної батареї; уникайте контакту з електролітом. При випадковому контакті з електролітом змийте його водою. Якщо електроліт потрапить в очі, крім промивання очей водою, зверніться за медичною допомогою.** Протікання електроліту з акумуляторної батареї може викликати подразнення або опіки.

6. Обслуговування

6.1. **Обслуговування Вашої машини повинно бути доручено кваліфікованому спеціалісту, який використовує тільки оригінальні змінні деталі.** Це дозволить зберегти безпеку Вашої машини.

2. Особливі вказівки заходів безпеки для акумуляторних батарей

Заряджайте акумулятори тільки в зарядних пристроях, рекомендованих виробником. Зарядний пристрій, передбачений для певного виду акумуляторів, може призвести до пожежної небезпеки в разі використання його з іншими акумуляторами.

Застосовуйте в машинах тільки передбачені для неї акумулятори. Використання інших акумуляторів може призвести до травм і небезпеки пожежі.

Не замикайте клеми акумуляторної батареї накоротко. Невикористану акумуляторну батарею тримайте на відстані від металевих предметів (скріпок, ключів, цвяхів, шурупів, монет тощо), які можуть замкнути клеми батареї одна на одну. Коротке

замикання клем може призвести до загоряння або вибуху і завдати серйозної шкоди оточуючим.

Не користуйтеся пошкодженою або зміненою акумуляторною батареєю. Пошкоджені або змінені акумулятори можуть поводитися непередбачувано і призводити до пожежі чи вибуху або створювати небезпеку тілесних ушкоджень.

Використання способів заряджання, не передбачених цим посібником, може стати причиною поломки батареї або травми користувача.

Не залишайте на тривале зберігання акумуляторні літій-іонні батареї в розрядженому стані. Це може призвести до втрати ємності батареї та виходу її з ладу.

Рекомендована температура навколишнього середовища під час заряджання становить від +5°C до +40°C. Забороняється проводити заряджання батареї за мінусової температури навколишнього середовища.

Після закінчення процесу заряджання не залишайте батарею надовго під'єднаною до зарядного пристрою. Це може призвести до перегріву батареї та порушення герметичності елементів.

3. Заходи безпеки під час роботи газонокосаркою акумуляторною

Під час роботи газонокосарки не наближайте до ріжучого леза будь-яку частину тіла. Перед увімкненням газонокосарки переконайтеся, що ріжуче лезо не торкається ні до чого. Відволікання уваги під час роботи газонокосаркою може призвести до захоплення ріжучим лезом одягу або частини тіла оператора.

Завжди міцно утримуєте інструмент за ручку.

Утримуйте ручну машину тільки за ізольовані поверхні рукояток.

Носіть захисні окуляри та засоби захисту органів слуху. Рекомендується також носіння засобів захисту голови, рук, ніг і ступень. Належний захисний одяг знижує небезпеку тілесних ушкоджень від розльоту фрагментів або від випадкового зіткнення з пиляльним ланцюгом.

Завжди зберігайте належну опору і працюйте на горизонтальній поверхні. Слизькі поверхні та надто круті схили можуть спричинити втрату рівноваги або контролю над газонокосаркою.

Косіть тільки вдень або при хорошому штучному освітленні.

Колісною газонокосаркою косіть поперек схилів, ніколи не рухайтеся вгору та вниз по схилу під час косіння.

Змінюючи напрямок на схилах, будьте особливо обережні.

Не косіть надто круті схили.

Будьте особливо обережні, рухаючись заднім ходом або тягнучи газонокосарку на себе.

Вимкніть газонокосарку та дочекайтесь зупинки ножа, якщо газонокосарку необхідно нахилити для транспортування під час перетину поверхонь, відмінних від трави, а також під час транспортування газонокосарки до та з місця косіння. Правильне поводження з ланцюговою пилкою зменшить імовірність випадкового дотику до ріжучого леза.

Не змінюйте налаштування регулятора обертів двигуна та не перевищуйте швидкість двигуна. Робота двигуна на надмірній швидкості може збільшити небезпеку травм.

Тримайте рукоятку в чистоті, не допускаючи наявності на ній масла або мастила. Жирна, замаслена рукоятка ковзатиме, спричиняючи втрату керування.

4. Додаткові заходи безпеки під час роботи газонокосаркою



Рекомендується робота із застосуванням засобів індивідуального захисту та обмеженням часу роботи. Не допускайте сторонніх ближче 15 м. до робочого місця.



УВАГА! Під час роботи акумуляторною газонокосаркою Ви несете відповідальність за наслідки інцидентів або позаштатних ситуацій, унаслідок яких можуть постраждати треті особи або їхнє майно.

Під час косіння завжди одягайте щільне закрите взуття та довгі штани. Не використовуйте обладнання босоніж або у відкритих сандаліях.

Ретельно огляньте зону, де буде використовуватися обладнання, і видаліть усі предмети, які може викинути газонокосарка.

Під час першого користування газонокосаркою слід набути мінімальних навичок.

Перед використанням завжди візуально перевіряйте, чи не зношені та не пошкоджені леза, болти леза та ріжучий вузол. Замінюйте зношені або пошкоджені леза та болти комплектами, щоб зберегти балансування ріжучого вузла.

Не використовуйте газонокосарку в разі несправності.

Не залишайте без нагляду газонокосарку.

Не працюйте поодинці (подбайте про те, щоб хтось перебував поблизу, на безпечній відстані, на випадок виникнення екстремальної ситуації).

Не використовуйте газонокосарку при виникненні підвищеного шуму або вібрації.

Навіть у разі використання електричної машини відповідно до всіх інструкцій і правил неможливо повністю усунути всі фактори залишкового ризику. У зв'язку з особливостями конструкції машини можуть виникнути такі небезпеки:

- заподіяння шкоди легеням, якщо не використовувати ефективну пилозахисну маску;

- пошкодження органів слуху, якщо не використовувати ефективні засоби захисту органів слуху.

- шкода здоров'ю внаслідок вібрації під час використання машини протягом тривалого часу, у разі втрати належного контролю над нею або відсутності належного технічного обслуговування.



УВАГА! Електрична машина створює під час роботи електромагнітну енергію, яка може створювати поле. За деяких обставин це поле може чинити негативний вплив на активні або пасивні медичні імпланти. Щоб зменшити ризик заподіяння серйозної або смертельної шкоди здоров'ю, людям з медичними імплантами перед початком експлуатації машини рекомендується проконсультуватися з лікарем і виробником медичного імпланта.

5. Дії в аварійних ситуаціях

1. При роботі з електроінструментом можливими є такі аварійні ситуації:

- коротке замикання в мережі живлення електроінструмента або зарядного пристрою з можливим подальшим загоранням електропроводки;

- пошкодження захованої електропроводки з можливим коротким замиканням і загоранням;

- пошкодження захованих трубопроводів з можливим викиданням небезпечних рідин, парів, газів;

- ураження оператора електричним струмом;

- ураження оператора небезпечними рідинами, парами, газами;

- інші аварійні ситуації, не пов'язані безпосередньо з роботою електроінструментом.

2. Якщо оператор виявив загрозу виникнення аварійної ситуації, він повинен негайно припинити роботу.

3. При виникненні короткого замикання у мережі живлення електроінструмента або у іншій електромережі (електроустановці) негайно припинити роботу і відключити пошкоджену електромережу (електроустановку).

Самостійно усувати коротке замикання забороняється.

4. При загоранні електропроводки (електроустановки) негайно припинити роботу, відключити електромережу (електроустановку) і приступити до гасіння пожежі вуглекислотним вогнегасником.

Гасити пожежу в електроустановках пінними вогнегасниками забороняється.

Про пожежу в електромережі (електроустановці) повідомити пожежну охорону.

5. При пошкодженні захованих трубопроводів припинити роботу, по можливості перекрити пошкоджені трубопроводи і залишити небезпечну зону.

6. При ураженні оператора електричним струмом звільнити потерпілого від дії електричного струму: відключити електромережу; відділити потерпілого від струмопровідних частин з застосуванням діелектричних захисних засобів або інших ізолюючих речей і предметів (сухого одягу, сухої жердини, прогумованого матеріалу тощо); перерізати або перерубати провід будь-яким інструментом з ізолюючою рукояткою.

7. При ураженні оператора небезпечними рідинами, парами, газами вивести (віднести) потерпілого в безпечне місце.

8. У всіх випадках до потерпілого викликати лікаря, а до його прибуття надати потерпілому першу домедичну допомогу.

Відомості про відповідність

Відповідає стандартам України відповідно до Декларації про відповідність Технічним регламентам (надається додатково постачальником за запитом і розміщено на офіційному сайті *gtm.com.ua*).



Виробник:
«LEO Group Pump (Zhejiang) CO.,LTD», NO.1, 3rd Street, East Industry Center, Wenling, Zhejiang, CHINA
«ЛЕО Гроуп Памп (Жейіанг) КО., ЛТД», НО.1, 3рд Стріт, Іст Індастрі Центер, Венлінг, Жейіанг, КИТАЙ

Повне найменування і місцезнаходження особи-резидента України, уповноваженої виробником особи:
ФОП Лук'ян Михайло Федорович, Україна, 21000, Вінницька обл., м. Вінниця, вул. Я.Мудрого, 20, код ЄДРПОУ 2604312359.
Фактична адреса: Україна, 21022, м.Вінниця, вул. С.Зулінського, 44-В.

Виготовлено в Китаї.

Рік виготовлення – 2024.

Умовні позначення

Умовні позначення наведені в таблиці №1.

Таблиця №1

Символ	Позначення
	Перед використанням необхідно ознайомитися з інструкцією з експлуатації
	Утилізуйте відходи
EAC	Знак обігу продукції на ринку держав-членів Митного союзу
	Не кидайте батарею у водойми
	Не кидайте батарею у вогонь
	Не викидайте разом з побутовим сміттям
	Увага, небезпека!
	II клас захисту
	III клас захисту
	Для використання всередині приміщень
	Постійний струм
~	Змінний струм
	Не піддавати впливу дощу
	Застосовуйте віброзахисні рукавиці
	Використовуйте спеціальне взуття
U	Напруга, В

ОРИГІНАЛ ІНСТРУКЦІЇ З ЕКСПЛУАТАЦІЇ

1. Загальні відомості

1.1. Акумуляторна газонокосарка (далі за текстом "газонокосарка") призначена виключно для косіння газону. Машина призначена для професійного застосування на промислових підприємствах і будівництві, а також для роботи непрофесійними користувачами в особистих господарствах, побутових та аналогічних умовах.

1.2. Газонокосарка призначена для експлуатації в районах із помірним кліматом за температури довкілля від –10°C до +40°C, відносної вологості повітря не більше ніж 80% і відсутності прямого впливу атмосферних опадів і надмірної запиленості повітря.

1.3. Цей посібник містить відомості та вимоги, необхідні й достатні для надійної, ефективної та безпечної експлуатації машини.

1.4. У зв'язку з постійною діяльністю з удосконалення машини виробник залишає за собою право вносити в її конструкцію незначні зміни, які не відображені в цій інструкції і не впливають на ефективну та безпечну роботу.

1.5. Машина призначена для роботи в житлових, комерційних і виробничих зонах.

УВАГА! Машина має автономне джерело живлення – акумуляторну батарею, термін служби і безпека експлуатації якої залежать від суворого дотримання умов експлуатації, встановлених цією інструкцією.

2. Технічні характеристики

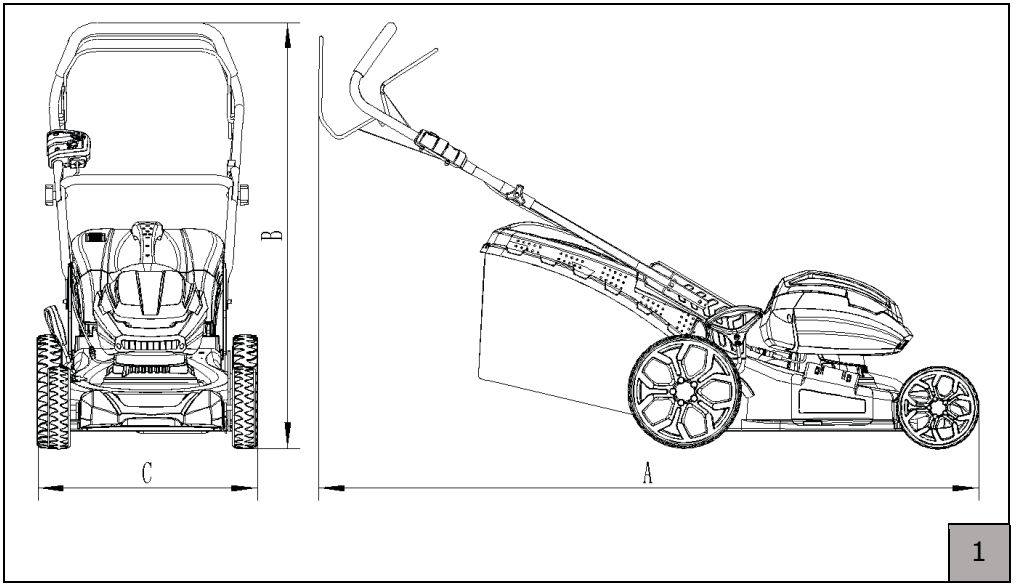

1

Основні технічні характеристики наведені в таблиці №2.

Таблиця №2

Найменування параметра	BLM42	BLM48-SP	BLM48H-SP
Номінальна напруга живлення, В	36	36	36
Номінальний струм, А	15	20	20
Кількість батарей	2	2	2
Тип двигуна	безщітковий	безщітковий	безщітковий
Потужність двигуна	1200	1200	1200
A, см	140	159	161
B, см	104	103	104
C, см	52	54	54,5
Діаметр деки	42	48	48
Висота зрізу	25-75	30-80	30-80
Привід на колеса, км/год	немає	3,6	3,6
Об'єм травозбірника	45	65	65
Рівень вібрації на рукоятці, м/с^2	0,635	0,635	0,635
Коефіцієнт невизначеності, K, м/с^2	1,5	1,5	1,5
Еквівалентний рівень звукового тиску, (Lpa) дБ(A)	86,21	91,64	91,64
Еквівалентний рівень звукової потужності, (Lwa) дБ(A)	96	96	96
Коефіцієнт невизначеності, K, дБ(A)	2	2	2
Вага нетто, кг	16,5	25	26,5

У зв'язку з постійним вдосконаленням конструкції і технічних характеристик інструменту, виробник залишає за собою право вносити зміни в конструкцію і комплектацію цього виробу.

3. Комплектність

Стандартна комплектація машини наведена в таблиці №3.

Таблиця №3

Найменування	Кількість
Акумуляторна газонокосарка	1 шт.
Травозбірник	1 шт.
Заглушка для мульчування	1 шт.
Дефлектор для бокового викиду	1 шт. (тільки для BLM48H-SP)
Комплект елементів кріплення	1 шт.
Оригінал інструкції з техніки безпеки	1 екз.
Оригінал інструкції з експлуатації	1 екз.
Гарантійний талон	1 екз.

Комплектність товару може бути змінена виробником.

Купуючи інструмент, перевірте його працездатність і комплектність. Обов'язково вимагайте від продавця заповнення гарантійного талона інструменту, що дає право на безоплатне усунення заводських дефектів у період гарантійного терміну. У цьому документі продавцем вказується дата продажу інструменту, ставиться штамп магазину і розбірливий підпис або штамп продавця.

УВАГА! Після продажу інструменту претензії щодо некомплектності не приймаються.

4. Будова та принцип роботи машини

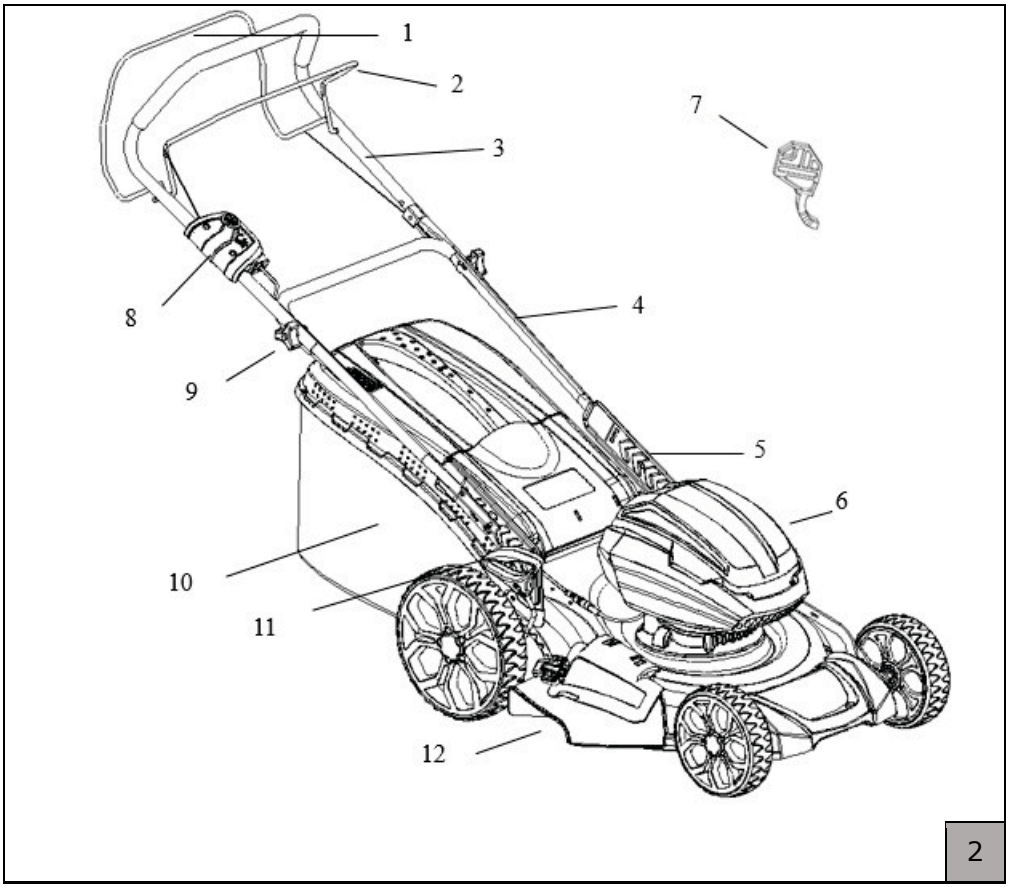

2

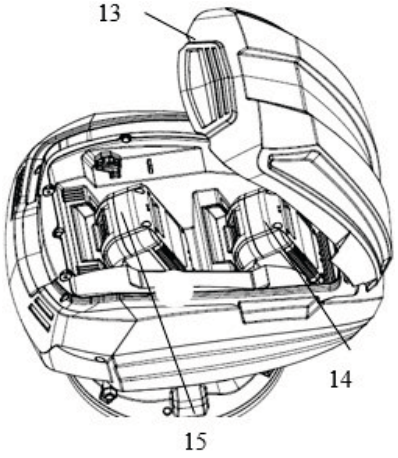

3

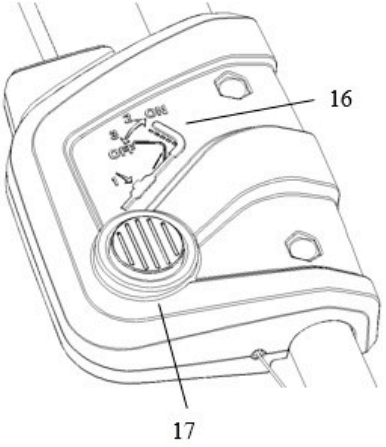

4

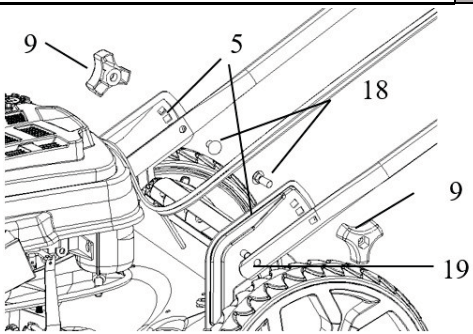

5

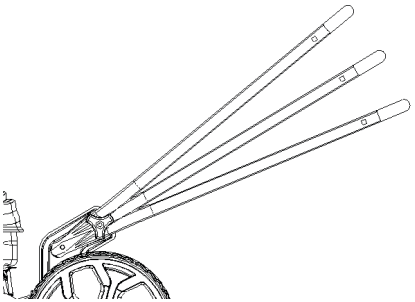

6

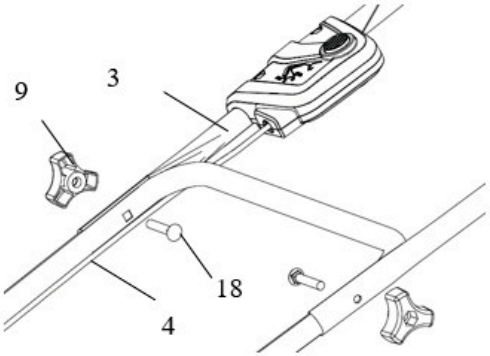

7



8

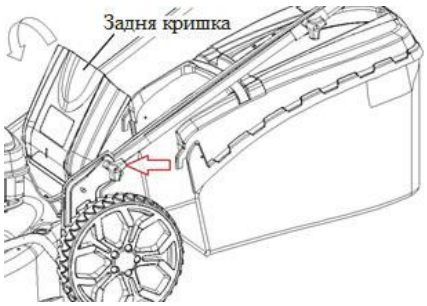
Задня кришка

9


Для заднього викиду
Закрита задня кришка

10

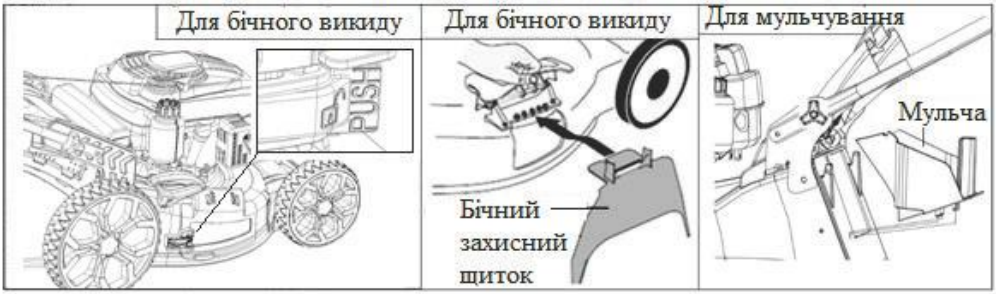
Для бічного викиду
PUSH
Для бічного викиду
Бічний захисний щиток
Для мульчування
Мульча

11

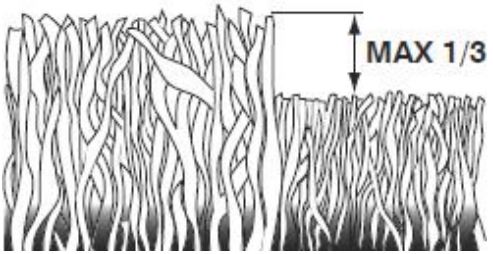
MAX 1/3

12

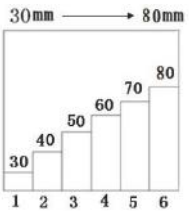
30mm
80mm
30
40
50
60
70
80
1 2 3 4 5 6

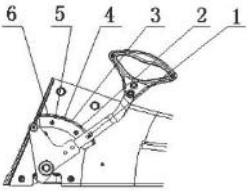
6 5 4 3 2 1

13

Загальний вигляд машини зображений на рисунку 2:

1 – Важіль керування приводом (залежно від моделі);

2 – Ручка керування лезом;

3 – Верхня ручка;

4 – Нижня ручка;

5 – Кронштейн;

6 – Двигун;

7 – Ключ;

8 – Корпус вимикача;

9 – Баранцева гайка;

10 – Травозбірник;

11 – Ручка регулювання висоту зрізу;

12 – Бічний викид (залежно від моделі);

13 – Кришка батарейного відсіку;

14 – Акумулятор 1 (не входить в комплект поставки);

15 – Акумулятор 2 (не входить в комплект поставки);

16 – Індикатор роботи;

17 – Кнопка запуску;

18 – Болт з квадратною шийкою;

19 – Штифт.

4.1. Монтаж

4.1.1. Монтаж нижньої ручки (Рис. 5)

- Вставте штифт (19) в круглий отвір нижньої ручки (4) з лівого та правого боку.

- Вставте болт з квадратною шийкою (M8x20) (18) у кронштейн (5) і нижню ручку (4), потім затягніть баранцевою гайкою (9).

- Рівень рукоятки (високий, середній або низький) (Рис. 6) можна відрегулювати, встановивши болт з квадратною шийкою (18) в один з трьох отворів на кронштейні (5).

4.1.2. Монтаж верхньої ручки (Рис. 7)

- По черзі вставте болт з квадратною шийкою (M8x45) (18) у квадратний отвір з лівої сторони на нижній ручці (4) та верхню ручку (3), а потім затягніть баранцеву гайку (9).

- По черзі вставте болт з квадратною шийкою (M8x45) (18) у квадратний отвір з правої сторони на нижній ручці, верхню ручку, а потім затягніть баранцеву гайку (9).

- Закріпіть тросики приводів затискачами на стрижні ручки (Рис. 8).

4.1.3. Монтаж травозбірника (Рис. 9).

- Підніміть задню кришку і встановіть травозбірник. Закрийте кришку.

4.2. Регулювання та налаштування

4.2.1. Налаштування збору трави.

- Для заднього викиду встановіть травозбірник та опустіть задню кришку на травозбірник.

- Для бічного викиду (якщо він є в даній моделі) закрийте задню кришку (Рис. 10), натисніть важіль "PUSH", відкрийте бічну кришку та встановіть бічний захисний щиток (Рис. 11).

- Для мульчування підніміть задню кришку й утримуючи її, вставте мульчуючу вставку, закрийте задню кришку (Рис. 11).

4.2.2. Налаштування висоти скошування.



УВАГА! Налаштування висоти скошування виконувати після повної зупинки ріжучого леза тільки на газонокосарці, відключеній від акумуляторної батареї!

Косіть газон двічі на тиждень у період найбільш активного росту. Ніколи не скошуйте за раз більше 1/3 довжини трави (Рис. 12), особливо в посушливі періоди. Перший раз косіть із найбільш високим налаштуванням висоти скошування. Перевірте результат і змініть налаштування газонокосарки до потрібної висоти скошування. Значення налаштувань висоти скошування зображені на Рисунку 13. Косіть повільно або косіть траву двічі, якщо вона дуже довга.

5. Підготовка до роботи та порядок виконання роботи

5.1. Перед початком експлуатації машини необхідно:

- оглянути і переконатися в її комплектності та відсутності зовнішніх пошкоджень;

- видалити консерваційне мастило, рукоятки протерти насухо;

- після транспортування в зимових умовах перед увімкненням витримати за кімнатної температури до повного висихання водного конденсату;

5.2. Приступаючи до роботи, слід:

- перевірити виконання всіх вимог безпеки;

- перевірити справність використовуваного інструменту;

- перевірити належний стан ділянки скошування.

5.3. Під час роботи:

- Не використовуйте газонокосарку на ділянках з ухилом більше 15°.

- Слідкуйте за індикатором заповнення травозбірника та своєчасно очищайте його. Для цього, відпустіть ручку керування ножем та зупиніть двигун, підніміть задню кришку та зніміть травозбірник за ручку. Не тягніть за мішок під час очищення від трави, це призведе до прискореного зносу.

- стежте, щоб на ручці газонокосарки була відсутня волога або масло;

- стежте за станом інструменту і нагріванням електродвигуна;

- оберігайте газонокосарку від впливу інтенсивних джерел тепла і хімічно активних речовин, а також від потрапляння рідин і сторонніх твердих предметів всередину корпусу;

- не допускайте механічних пошкоджень газонокосарки (ударів, падінь, перекиду тощо);

- не допускайте перегріву зовнішніх частин газонокосарки. У разі надмірного нагрівання припиніть роботу до охолодження газонокосарки;

- вимикайте газонокосарку за допомогою кнопки (17) (Рис. 1) перед відключенням акумуляторної батареї.

5.4. Акумуляторна батарея



УВАГА! Новий акумулятор заряджений не повністю. Перед першим використанням інструмента необхідно повністю зарядити акумулятор.



УВАГА! Тип використовуваного акумулятора Li-Ion. Забороняється використовувати акумулятори інших типів.

5.4.1. Підключення батареї

Перш ніж працювати з інструментом переконайтеся, що батарею під'єднано правильно.

Здійснюючи різні маніпуляції з акумулятором, не торкайтеся одночасно його полярно заряджених кінців, тому що за рахунок накопиченої енергії виникне розряд, який скорочує термін його роботи.

Коли акумулятор розряджений, інструмент відключається завдяки дії ланцюга захисту. Інструмент припиняє роботу.



УВАГА! Перш ніж приступати до роботи, переконайтеся в тому, що батарея щільно входить у корпус інструмента. Якщо батарея встановлена нещільно, вона може випасти під час роботи і травмувати оператора.

5.4.2. Перевірка заряду акумулятора

Зніміть акумуляторну батарею. Натисніть на кнопку на батареї, світлодіодний індикатор показуватиме рівень заряду акумулятора.

5.4.3. Заміна батареї

Щоб видалити батарею, натисніть на кнопку фіксатора батареї і витягніть батарею з машини. Не докладайте зайвих зусиль.

Щоб установити батарею, вирівняйте язичок батареї з пазом у корпусі та посуньте його на місце. Вставте його до кінця, доки він не зафіксується на місці з легким клацанням.

5.5. Зарядний пристрій. Порядок заряджання акумуляторної батареї:

- підключіть зарядний пристрій до мережі електроживлення, при цьому на панелі ЗП загоряється зелена лампочка-індикатор, що означає, що живлення на ЗП подано;

- встановіть батарею в зарядний пристрій. На панелі ЗП спалахує червона лампочка-індикатор, що означає, що почався процес заряджання;

- після завершення процесу заряджання червона лампочка гасне і загоряється зелена лампочка-індикатор;

- витягніть батарею із зарядного пристрою і вийміть вилку шнура живлення з розетки. Тривалість заряду залежить від фактичної залишкової ємності батареї. Час заряду повністю розрядженої батареї становить приблизно 60 хв.

Зарядний пристрій оснащений контролером температури NTC, який дає змогу здійснювати його заряджання лише в діапазоні від 0 до +45 °C.

ПРИМІТКА: час заряду акумуляторної батареї так само залежить від вибору зарядного пристрою для заряджання відповідної ємності батареї. Менш потужний ЗП буде довше заряджати акумулятор більшої ємності.

Літій-іонні акумулятори можна повторно заряджати за будь-якого рівня залишкового заряду без загрози скорочення фактичної ємності (ефект пам'яті відсутній) або терміну служби батареї. Дострокове переривання процесу заряджання не завдає шкоди акумулятору.

УВАГА! Не залишайте на тривале зберігання акумуляторні Li-ION батареї в розрядженому стані – це може призвести до втрати ємності батареї та виходу її з ладу. Перед приміщенням на зберігання необхідно підзарядити батарею.

УВАГА! Допустима температура навколишнього середовища під час заряджання: від +5°C до +40°C. Забороняється проводити заряджання батареї за негативної температури навколишнього середовища.

УВАГА! Не залишайте надовго акумулятор у ЗП після закінчення заряджання. Акумуляторна батарея захищена від глибокого розрядження. У разі розрядження акумуляторної батареї та падіння напруги нижче певного порога, АКБ вимикається електронною схемою захисту батареї.

УВАГА! Після автоматичного вимкнення машини не намагайтеся одразу натискати на клавішу вимикача: внаслідок таких дій акумуляторна батарея може бути пошкоджена.

УВАГА! Перед під'єднанням акумулятора до інструмента, завжди перевіряйте, що вимикач інструмента працює належним чином і повертається в положення "ВИКЛ". Під час під'єднання акумулятора до інструмента вимикач має перебувати у вимкненому положенні.

5.6. Пуск і зупинка пили

УВАГА! При використанні різних акумуляторів GTM можуть спостерігатися відмінності в продуктивності різання.

Переконайтеся, що ви використовуєте повністю заряджені акумулятори. Використовуйте в машині тільки оригінальні акумулятори GTM.

Вставте акумулятор в машину. Акумулятор повинен легко вставлятися в тримач акумулятора на машині. Якщо акумулятор не вставляється легко, це означає, що він вставлений неправильно. Акумулятор зафіксується на місці, коли ви почуєте клацання. Переконайтеся, що батарея правильно встановлена в машині (Рис. 3).

Натисніть кнопку запуску (17) і переконайтеся, що вона повертається у вихідне положення, коли ви її відпускаєте.

Перед тим, як вставити ключ, переконайтеся, що перемикач не знаходиться в робочому стані.

Вставте ключ у машину. ви почуєте клацання, коли правильно вставите ключ. Натисніть кнопку (17), потягніть ручку управління лезом (2) до верхньої ручки, а потім відпустіть кнопку пуску.

Запустіть машину та увімкніть її на повну потужність. Відпустіть ручку управління лезом (2) і переконайтеся, що лезо зупинилось і залишається в нерухомому положенні.

Для зупинки газонокосарки відпустіть ручку управління лезом (2), вийміть ключ (7), вийміть акумуляторну батарею з машини, видаліть будь-яке накопичення трави з машини.

5.7. Після закінчення роботи:

- відключіть акумулятор від газонокосарки;

- очистіть робочу частину газонокосарки від трави;

- ретельно огляньте газонокосарки в разі пошкодження захисту або інших частин. Перевірте на предмет будь-яких ушкоджень, які можуть вплинути на безпеку працівника або роботу газонокосарки. Перевірте синхронізацію або скріплення рухомих частин. Перевірте на наявність поламаних або пошкоджених частин;

- під час переміщення газонокосарки на нове місце роботи робіть це зі знятим акумулятором;

- поміщаючи газонокосарку на тривале зберігання, відкрутіть ріжуче лезо і передайте його в сервісну майстерню для шліфування та балансування. При зворотному монтажі належним чином затягніть гвинт.

6. Обслуговування машини

6.1. Можливі несправності

Можливі несправності наведені в таблиці №4.

Таблиця №4

Несправність	**Ймовірна причина**
Дзижчання	Низький заряд батареї.
Не запускається	Низький заряд батареї, Не справність кнопки запуску. Не правильно встановлена батарея. Не встановлений ключ.
Втрата потужності під час косіння	Низький заряд батареї.
Косарка починає вібрувати при збільшенні швидкості, низька продуктивність	Ріжуче лезо розбалансувалося, надто зносилося чи його знос нерівномірний.
Косарка неналежним чином збирає траву	Встановлена висота підстригання надто мала.
Косарку важко переміщувати при штовханні	Висока трава, низько розміщене лезо пристрою.
Косарка мульчує неналежним чином	Обрізання мокрої трави, що прилипає до нижнього боку основи пристрою. Дочекайтесь висихання трави



УВАГА! Усі види ремонту і технічного обслуговування машини повинні проводитися кваліфікованим персоналом уповноважених ремонтних майстерень. Під час ремонту машини мають використовуватися тільки оригінальні запасні частини!

6.2. Заміна деталей



УВАГА! Під час ремонту машини повинні використовуватися тільки оригінальні запасні частини та аксесуари. Заміна несправних деталей, за винятком тих, які описуються в цій інструкції, повинна проводитися тільки в центрах технічного обслуговування.

6.3. Технічне обслуговування

Регулярне технічне обслуговування – гарантія тривалої роботи машини. Технічне обслуговування проводьте попередньо відключивши машину від батареї. Після роботи необхідно очистити газонокосарку від забруднень.



УВАГА! При самостійному розбиранні машини протягом гарантійного терміну експлуатації Ви втрачаєте право на гарантійний ремонт машини.



УВАГА! У разі несправності гальма ланцюга своєчасно зверніться до сервісного центра!

7. Шум і вібрація

Шумові і вібраційні характеристики наведені в таблиці №2.

Зазначений в цій інструкції з експлуатації рівень шуму і вібрації виміряний за методикою вимірювання, прописаної в стандарті, і може бути використаний для порівняння. Однак якщо машина буде використана для виконання інших робіт із застосуванням робочих інструментів, не передбачених виробником, або технічне обслуговування не відповідатиме приписам, то рівень вібрації може бути іншим.

8. Зберігання і транспортування

Під час призначеного терміну служби, зберігайте машину в сухому опалювальному приміщенні. Рекомендована температура зберігання від +5°C до +40°C. Зберігайте машину у фірмовій упаковці.

Перед поміщенням машини на зберігання зніміть акумуляторну батарею. Під час зберігання, не рідше 1 раз на півроку, здійснюйте зарядку батарей.

Під час транспортування прямий вплив опадів, прямих сонячних променів, нагрівання і ударів не допускається. Транспортування повинно здійснюватися лише у фірмовій упаковці при температурі навколишнього середовища від –10°C до +40°C.

9. Утилізація

Машина, що виробила призначений термін служби та/або після закінчення призначеного терміну зберігання, підлягає утилізації відповідно до правил, встановлених природоохоронним та іншим законодавством країни, в якій експлуатується машина.

Електроінструменти, акумуляторні батареї, приладдя та упаковку, що відслужили свій термін, слід здавати на екологічно чисту рекуперацію відходів.

Не викидайте електроінструменти та батареї в побутове сміття!

ГАРАНТІЙНИЙ ТАЛОН

тип (ч/н) _____ дата _____ № _____

Інструмент

Тип та модель інструменту або обладнання _____

Заводський/серійний номер _____ МП

Продавець

Організація, що продала _____ Продавець _____

(юридична чи фізична особа) (П.І.Б. та підпис безпосереднього продавця товару)

Адреса _____ МП

(місце продажу/населений пункт, вулиця, будинок)

Покупець

Особа яка придбала _____ Контактний телефон +38 _____ _____

(юридична чи фізична особа, П.І.Б.) (телефон для зв'язку)

Я підтверджую, що товар отриманий мною у справному стані, без видимих пошкоджень у повній комплектації, перевірений в моїй присутності, претензій щодо якості товару не маю. З умовами гарантійного обслуговування ознайомлений і згідний. _____ _____

(дата) (підпис особи, яка здійснила покупку)

Умови проведення гарантійного ремонту:

- Гарантійний ремонт здійснюється при наявності технічного паспорту та заповненого відповідним чином Гарантійного талону. Гарантійний термін експлуатації виробу складає _____ з дня продажу через роздрібну торгову мережу при наявності товарного або касового чека (рахунка-фактури) з відміткою про дату продажу, а також правильно заповненого гарантійного талону та наявності підпису споживача про прийняття ним гарантійних умов. При порушенні цих умов претензії щодо якості виробу не приймаються.
- Протягом гарантійного терміну експлуатації споживач має право на безкоштовний ремонт при дотриманні правил експлуатації і своєчасному проведенні поточного ремонту та періодичного технічного обслуговування. Якщо, внаслідок інтенсивної експлуатації потрібне додаткове періодичне обслуговування пов'язане зі зміною мастила, щіток, очищенням колектора, ці роботи виконуються за рахунок споживача.

УВАГА! Усі поля підлягають обов'язковому заповненню.

Ремонт вважається не гарантійним при наступних випадках:

- Гарантійний талон відсутній;
- Гарантійний талон не належним чином заповнений;
- В Гарантійному талоні є виправлення;
- Закінчився гарантійний термін вказаний в Гарантійному талоні;
- Повністю або частково не читається назва чи заводський номер на виробі або в Гарантійному талоні (неможливо ідентифікувати інструмент);
- При періодичному обслуговуванні інструменту (наприклад для мототехніки: регулюванні, чистці, промивці, заміні мастила тощо, для електротехніки: заміні відпрацьованого мастила, зношенні ущільнювальних гумових кілець, втулок, сальників, вугільних щіток, природнозношенні патронів, шліфувальних платформ та гумових демпферів, шківів та зубчастих ременів тощо);
- При заміні деталей інструменту, що вийшли з ладу через несвоєчасне проведення періодичного обслуговування, а також в результаті спроб самостійного розкриття і ремонту інструменту (зірвані пломби, пошкоджені шліци гвинтів, для електроінструменту редукторна голівка встановлена не правильно);
- При пошкодженнях, що виникли внаслідок перевантаження чи неправильної експлуатації, а також недбалого догляду (падіння, зовнішні механічні пошкодження, дія зовнішнього полум'я, потрапляння рідин та сторонніх предметів у вентиляційні отвори, механічні пошкодження пило захисних кожухів, а також дії нездоланих сил (пожежа, повінь, блискавка та ін.)
- При пошкодженні штепсельної вилки електроінструменту, внаслідок поганого контакту з розеткою (сліди дії високої температури);
- Якщо інструмент використовувався із порушенням правил експлуатації, вказаних в інструкції до даного виробу;
- Якщо побутовий інструмент застосовувався з професійною чи промисловою метою;
- Якщо інструмент надається у розібраному вигляді;
- Якщо після появи несправності продовжувалася експлуатація інструменту;
- Якщо має місце природній знос інструмента в результаті тривалого використання. Рівномірний знос деталей при відсутності на них заводських дефектів не дає право на їх заміну по гарантію.
- Гарантія не розповсюджується на витратні матеріали та ріжуче обладнання інструменту (пильні ланцюги, шини, ведучі та ведомі зірочки, тримерні головки та насадки, абразивні та алмазні диски, ножі та інші матеріали які можна віднести до витратних).
- Гарантія не розповсюджується на всі види амортизаторів, привідні ремені, повітряні та паливні фільтри, пружини зчеплення та стартера, свічки запалювання тощо.

Відмітка про проведення ремонтів та сервісного обслуговування

*підпис споживача підтверджує прийом виробу після сервісного обслуговування в робочому стані

Дата	№ Заявки/штамп сервісного центру	Зміст робіт	Майстер	Підпис майстра	Підпис споживача

СЕРВІСНИЙ ЦЕНТР
тел.: +38 (067) 431 01 54
+38 (067) 433 77 32

УВАГА! Усі поля в Гарантійному талоні підлягають обов'язковому заповненню.

GTM

PROFESSIONAL TOOL

