HYUNDAI
AIR CONDITIONER

Відскануйте QR-код і випробуйте пристрій HAJIN300KR.
Якщо у вас є будь-які питання або зауваження щодо нового продукту, зверніться до нашої служби підтримки клієнтів.

HYUNDAI
AIR CONDITIONER

# ОЧИЩУВАЧ ПОВІТРЯ
## З ФУНКЦІЄЮ ЗВОЛОЖЕННЯ

**HAJIN300KR**

**Інструкція з експлуатації**

GENUINE PRODUCT OF
HYUNDAI CORPORATION

**УПОВНОВАЖЕНИЙ ПРЕДСТАВНИК, ІМПОРТЕР:**
**ТОВ «НОВАФОРМ»**
**03134, Україна, м. Київ, вулиця Ризька, будинок 73-Г, офіс 7/3**
**0 800 40 05 15**
**www.hyundai-hvac.com.ua**

**Licensed by HYUNDAI Corporation Holdings, Korea**

*Насолоджуйтесь чистим повітрям, як після дощу*



**Дихайте, як після дощу. Завжди.**

Багаторівнева система очищення повітря ефективно усуває пил, формальдегід, шкідливі гази та запахи

Надійне очищення повітря завдяки HEPA H13 та активованому вугіллю

Свіже й чисте повітря у вашому домі щодня

UV-C ультрафіолетове випромінювання використовується для знищення або інактивації мікроорганізмів (не є медичним обладнанням)

**Для домашнього використання**
Цей пристрій призначений для використання тільки у приміщенні

## ЗАХОДИ БЕЗПЕКИ

**Ці запобіжні заходи передбачені для вашої безпеки. Будь ласка прочитайте та виконуйте їх дуже точно, щоб уникнути небажаних травм і пошкодження самого продукту або інших предметів. Якщо після прочитання керівництва у Вас залишаться питання по роботі і експлуатації приладу, зверніться до продавця або в Авторизований сервісний центр для отримання роз'яснень.**

*Не піддавайте прилад різким перепадам температур. Різка зміна температури (наприклад, внесення пристрою з морозу в тепле приміщення) може викликати конденсацію вологи всередині пристрою та порушити його працездатність при вмиканні. Прилад повинен відстоятися в теплому приміщенні не менше ніж 1,5 години. Введення приладу в експлуатацію після транспортування проводити не раніше, ніж через 1,5 години після внесення його в приміщення.*

| | |
|---|---|
|   | **ОБЕРЕЖНО!** Цей знак попереджує про можливість отримання серйозної травми або пошкодження майна |
|  | Цей символ вказує на ЗАБАРОНЕНУ дію |
|  | Цей символ означає ОБОВ'ЯЗКОВІ дії |



Цей прилад може використовуватися дітьми у віці від 8 років і старше і особами з обмеженими фізичними, сенсорними або розумовими здібностями або відсутністю досвіду і знань, якщо їм було надано нагляд або інструкція щодо безпечного використання приладу і розуміння пов'язаної з цим небезпеки. Діти у віці від 3 років і менше 8 років не повинні підключати, регулювати і чистити прилад або виконувати обслуговування. Слідкуйте, щоб діти не грались з пристроєм. Зберігайте прилад і його шнур поза досяжністю дітей молодше 8 років.

Не використовуйте прилад з пошкодженим шнуром, вилкою або будь-якого іншого пошкодження. Перед використанням пристрою уважно огляньте шнур живлення і переконайтеся, що він не пошкоджений.

Якщо шнур живлення пошкоджений, його необхідно замінити у виробника, або в його сервісному центрі, або особами з аналогічною кваліфікацією, щоб уникнути небезпеки. спеціаліст.




**ОБЕРЕЖНО!**

**Не розміщуйте прилад у таких місцях:**

На підвіконні або поблизу вікна — потрапляння дощових крапель може спричинити ураження струмом.

У місцях з прямим сонячним світлом, високою температурою, поблизу електроніки (ноутбуки, телевізори) — можливе перегрівання, деформація корпусу або втрата функціональності.

У приміщеннях із підвищеною вологістю або де можливий контакт із водою (наприклад, ванна кімната) — ризик короткого замикання або загоряння.

У зонах із вмістом олій у повітрі (наприклад, на кухні) — можливе пошкодження корпусу.

Біля джерел горючих газів або олій — ризик вибуху або загоряння.

На відкритому повітрі — прилад призначений лише для використання в приміщенні.

Не встановлюйте прилад у місцях, де можливі випадкові падіння або травмування.

Розміщуйте прилад на плоскій, стабільній, вологостійкій поверхні. Забезпечте вільний простір 15–30 см навколо пристрою для належної вентиляції.



**Рекомендації щодо зволоження**

Не використовуйте гарячу воду. Максимальна температура — 40 °C.

Використовуйте лише чисту прісну воду (фільтровану або водопровідну).

Заборонено додавати газовану воду, ароматизатори, ефірні олії або миючі засоби.

**УВАГА!** **Застосування сторонніх речовин анулює гарантію.**



Завжди від'єднуйте прилад від мережі, перш ніж діставати резервуар або фільтр.

Перед увімкненням переконайтеся, що напруга мережі відповідає зазначеній у характеристиках.

Не занурюйте прилад у воду.

Допускається лише заливання води у відповідний резервуар. Потрапляння рідини в інші частини корпусу може призвести до пошкодження.

Завжди відключайте пристрій від мережі перед очищенням.

Не застосовуйте абразивні або агресивні мийні засоби.
Не мийте його під проточною водою.

Регулярно очищуйте прилад від пилу та відкладень.

Не намагайтеся розбирати або ремонтувати прилад самостійно. У разі несправності звертайтеся до авторизованого сервісного центру.



Не нахиляйте прилад і не пересувайте його під час роботи.

Не перекидайте прилад. У разі пролиття води всередину можливе коротке замикання або загоряння.

Вимикайте пристрій із розетки, якщо не користуєтесь ним або переміщуєте.

Не торкайтеся вилки мокрими руками.

Не кладіть предмети на прилад.

Не використовуйте пошкоджений або проколотий резервуар.

Під час транспортування злийте воду, від'єднайте від мережі.

Для чищення використовуйте вологу (не мокру) ганчірку, змочену теплим мильним розчином.

Використовуйте лише ті змінні деталі, які йдуть у комплекті.

Прилад призначений **виключно для побутового використання**.

Виробник не несе відповідальності за збитки, спричинені **неправильною експлуатацією**.

Виробник залишає за собою право вносити зміни у конструкцію, комплектацію або технологію виготовлення приладу з метою його вдосконалення.
Такі зміни можуть бути впроваджені без попереднього повідомлення покупців і не передбачають зобов'язань щодо оновлення вже реалізованих виробів.




**УВАГА!** При експлуатації будь-якого електроприладу необхідно дотримуватися основних заходів безпеки. Для зниження ризику виникнення пожежі, ураження електричним струмом, нещасних випадків або майнового збитку.



## УТИЛІЗАЦІЯ

Прилад зібраний з сучасних і безпечних матеріалів. Однак в його конструкції можуть міститися матеріали, що вимагають особливих правил утилізації. Запитайте у місцевої служби по приводу коректної утилізації відпрацьованого термін служби нагрівального обладнання. Для деяких частин може вимагатися спеціальна утилізація.

NEW

**Очищувач повітря з функцією зволоження, модель HAJIN300KR**

Нова якість очищення повітря
Найкращий подарунок для немовлят, дітей, мам та домашніх улюбленців.

## Фільтр HEPA H13 + Миючий фільтр (типу T)

(Сухий + вологий)
Подвійна фільтрація для повного очищення

Очищення

CADR для твердих часток 239 м$^3$/год

Зволоження

Чисте зволоження повітря 850 мл/год

Дезодорація

Усунення запаху сигарет: Рівень 1

Швидкість розкладу загальних летких органічних сполук 95,3%



З водним затвором

Миючий фільтр (типу T)

Капілярність води утворює нанорозмірну плівку, коли повітряний потік проходить крізь волокна фільтра, схожі на тропічний ліс, забруднення повітря миттєво блокуються, а назовні виходить тільки свіже повітря.

Глибоке очищення повітря від шкідливих домішок

Багаторівнева система очищення ефективно усуває забруднення повітря, такі як формальдегід, запахи домашніх тварин, дим і шкідливі гази. Завдяки комбінації миючого фільтра та HEPA H13 з активованим вугіллям забезпечується всебічне очищення — повітря на виході стає свіжим і безпечним для всієї родини.

Фільтр HEPA H13

Фільтр HEPA уловлює 99,97% частинок розміром до 0,3 мікрон, таких як забруднення повітря, шерсть домашніх тварин, алергени, дим від лісових пожеж, пилок, запахи та леткі органічні сполуки.

## СКЛАДОВІ КОМПОНЕНТИ

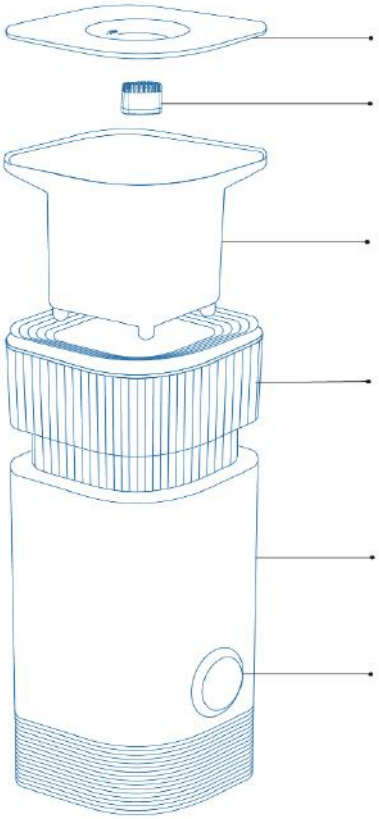

Кришка резервуара для води

Водяний фільтр

Розумний резервуар для води

Миючий фільтр типу T

Установка HAJIN300KR

Панель керування

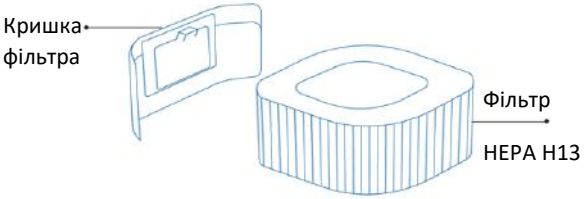

Кришка фільтра

Фільтр HEPA H13

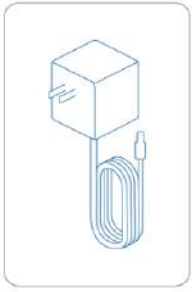

Адаптер живлення



Інструкція з експлуатації

## ПАНЕЛЬ КЕРУВАННЯ




| | |
|---|---|
| | Увімкнення/вимкнення<br>HAJIN300KR автоматично контролює якість повітря та відображає показники PM2.5, температури та вологості в режимі реального часу після увімкнення. Натисніть «⏻» для увімкнення/вимкнення живлення. |
| | Кнопка таймера<br>Натисніть «🕒» для запуску таймера. Натисніть та утримуйте «🕒» впродовж 3 с для відміни таймера. |
| | Кнопка вибору частоти обертання вентилятора<br>Натисніть «🌀» для вибору з 1 по 6 рівень та автоматичного режиму.<br>‘ Ⓐ ’ автоматичний режим. |
| | Блокування від дітей<br>Інтерфейс управління заблоковано і він не працює.<br>Натисніть «🔒» для активації режиму блокування від дітей.<br>Натисніть і утримуйте «🔒» протягом 2 секунд, щоб вимкнути блокування від дітей. |
| | Режим сну<br>Торкніться панелі, щоб вимкнути режим сну.<br>Після завершення всіх операцій, через 3 секунди пристрій переходить у |

| | |
|---|---|
| | режим сну (вимикається підсвічування).<br>Натисніть «» для переходу в режим сну. |
|  | Індикатор рівня води в резервуарі<br>Виявляє рівень води в режимі реального часу і повідомляє про необхідність додавання води.<br>«» індикатор відсутності води. |
|  | Індикатор перевірки фільтра<br>Натисніть і утримуйте «» + «» протягом 3 секунд. Індикатор фільтра згасне після успішної заміни. |
|  | Підключення до Wi-Fi<br>Натисніть та утримуйте «» впродовж 3 с.<br>Звуковий сигнал «» - додайте пристрій в додаток і введіть пароль WiFi.<br>Звуковий сигнал «» - WiFi підключено. |
|  | Індикатор якості повітря<br>Смуга цифрового відображення PM 2.5.<br>Кольорова смужка «» - хороше.<br>Кольорова смужка «» - потребує уваги.<br>Кольорова смужка «» - погане. |



## ТЕХНІЧНІ ХАРАКТЕРИСТИКИ

| | |
|---|---|
| Найменування продукту | Очищувач повітря з функцією зволоження |
| Модель продукту | **HAJIN300KR** |
| Напруга | DC 24 В ⎓ 2 А |
| Потужність | 36 Вт |
| Резервуар для води | 4,2 л |
| Рівень шуму | 23 дБ (режим сну) |
| Розміри (ДхГхВ) | 251×251×520 мм |
| Вага нетто | 4,6 кг |
| Зволоження | 850 мл/год |
| Область застосування | 40 м$^2$ |

## КОМПЛЕКТАЦІЯ

Очищувач – 1 шт.
Інструкція з експлуатації – 1 шт.
Адаптер живлення - 1 шт.

## ДОГЛЯД І ТЕХНІЧНЕ ОБСЛУГОВУВАННЯ
### Очищення

⚠ **Примітка: Перед очищенням від'єднайте прилад від мережі.**

Кожні 1-2 місяці обережно промивайте поверхню Миючого фільтра (т-типу) водопровідною водою.

⚠ **Увага! Фільтр HEPA H13 не можна промивати**.

- Замініть фільтр HEPA H13



②Встановіть новий фільтр

① Зніміть кришку фільтра

③ Встановіть кришку фільтра

Рекомендована заміна фільтра — раз на 12 місяців. Залежно від умов використання та навколишнього середовища заміну може бути потрібно зробити раніше. Якщо фільтр деформований, будь ласка, замініть його вчасно. Через різну жорсткість води термін служби фільтра може скоротитися

### ЗБЕРІГАННЯ

Злийте воду з резервуара, очистіть бруд, витріть насухо та провітріть прилад. Переконайтеся, що у приладу немає води, а потім покладіть його у коробку. Зберігайте упаковку в сухому місці.



## МОЖЛИВІ НЕСПРАВНОСТІ І МЕТОДИ ЇХ УСУНЕННЯ

| Можливі проблеми | Вирішення проблем |
|---|---|
| Вологість повітря істотно не підвищилася | Рекомендується використовувати в спальні або інших приміщеннях площею до 40 м$^2$. |
| Індикатор рівня води в резервуарі постійно блимає | Правильно встановіть резервуар для води. |
| Рівень води не падає | HAJIN300KR завжди підтримує вологість повітря в найкомфортнішому для людського організму діапазоні, пристрій автоматично регулює рівень, щоб уникнути надмірного зволоження. |
| Автоматичний режим з незвичним шумом | Автоматичний режим з автоматичним самоочищенням. |

Якщо після перевірки можливих причин вище прилад все одно не працює належним чином, він може мати інші проблеми. У такому разі зверніться до сервісного центру для ремонту.

## ІНФОРМАЦІЯ ПРО ПІДТВЕРДЖЕННЯ ВІДПОВІДНОСТІ ПРОДУКТУ

- радіообладнання (постанова КМУ від 24.05.2017р. № 355);
- обмеження використання деяких небезпечних речовин в електричному та електронному обладнанні (постанова КМУ від 10.03.2017р. № 139);

Повний текст декларації про відповідність доступний на веб-сайті за такою адресою: www.hyundai-hvac.com.ua

| | |
|---|---|
| Стандарт | IEEE 802.11 B/G/N20 |
| Тип антени | Вбудована антена на друкованій платі |
| Частота | WIFI:2,4 ГГц |
| Вихідна потужність | до +20 дБм у режимі 802.11b |

Виробник: AIMBON (CHENGDU) ELECTRIC APPLIANCE Co. Ltd., Legal address: No.2, Donghua Road, Economic & Technologica Development Zone, Chengdu City, China.
(АЙМБОН (ЧЕНДУ) ІЛЕКТРІК ЕПЛАЄНС Ко. Лтд., Юридична адреса: №2, Дунхуа Роуд, Ікономік енд Текнолоджикал Девелопмент Зоун, Сіті Ченду П.Р. Китай)

З питань гарантійного обслуговування, ремонту та



прийняття претензій від споживача звертайтесь до уповноваженого представника в Україні:
ТОВ «НОВАФОРМ» Україна, 04060 м. Київ, вулиця Ризька, будинок 73-Г, офіс 7/3

(безкоштовно зі стаціонарних телефонів, в межах України): 0-800-40-05-15; 0-800-33-12 60

У зв'язку з тим, що перелік сервісних центрів постійно змінюється, актуальний перелік авторизованих сервісних центрів Ви можете отримати на офіційному сайті: https://novaform.com.ua/service/

Дата виробництва вказана на виробі.

## ГАРАНТІЙНІ ЗОБОВ'ЯЗАННЯ

Цей документ не обмежує певні законом права споживачів, але доповнює і уточнює обумовлені законом зобов'язання, які передбачають угоду сторін або договір.

Ці умови гарантії діють на території України. При виявленні недоліків протягом гарантійного строку, споживач має право висунути вимоги, встановлені чинним законодавством про захист прав споживачів щодо їх усунення.

Переконливо просимо Вас уважно перевірити правильність заповнення гарантійного талону. При відсутності відмітки підприємства торгівлі про продаж, розрахункового документа з датою продажу, гарантійний термін визначається від дати випуску виробу.

В конструкцію, комплектацію або технологію виготовлення виробу, з метою поліпшення його технічних характеристик, можуть бути внесені зміни. Такі зміни вносяться у виріб без попереднього повідомлення Покупця та не тягнуть зобов'язань щодо змін/поліпшення раніше вироблених виробів

Ми гарантуємо високу якість, надійну та безпечну роботу своєї продукції, за умови дотримання технічних вимог, що викладені в інструкції з експлуатації.

**Зовнішній вид та комплектність виробу**

Ретельно перевірте зовнішній вигляд виробу та його комплектність. Усі претензії щодо зовнішнього вигляду та комплектності виробу пред'являйте Продавцю при покупці виробу. Також, при отримані і оплаті виробу через Інтернет – магазин та доставки його кур'єром, Покупець у присутності кур'єра, зобов'язаний перевірити повноту комплектації й зовнішній вигляд виробу на



предмет відсутності фізичних дефектів (подряпин, тріщин, сколів, тощо). Після від'їзду кур'єра або виходу покупця з магазину, претензії з цих питань не приймаються.

**Умови гарантії**

Гарантійне обслуговування та ремонт придбаного Вами виробу повинен здійснюватися тільки АСЦ. При виявленні неавторизованого втручання, гарантійні зобов'язання виробника припиняються.

Уразі звернення до інших організацій або до фізичних осіб, що мають відповідні ліцензії і сертифікати, вимагайте щоб майстер залишив документ який підтверджує проведення робіт по установці.

Несправні вузли виробу, в період дії гарантійних зобов`язань, ремонтуються за рахунок АСЦ або замінюються на працездатний виріб. Рішення про доцільність ремонту або заміни приймають фахівці АСЦ. Несправні вузли, замінені в період дії гарантійних зобов`язань переходять у власність АСЦ.

При виконанні гарантійних ремонтів, термін гарантії збільшується на час перебування виробу в ремонті. Зазначений час обчислюється від дня звернення споживача в АСЦ із вимогою про усунення недоліків.

Порядок обчислення гарантійного строку для виробу, який придбано для комерційних цілей, визначається окремо договором купівлі-продажу, відповідно до діючого законодавства України.

**Правильне заповнення гарантійного талону**

Щоб уникнути помилок, переконливо просимо Вас, до установки/експлуатації виробу, уважно ознайомитися з

його інструкцією з експлуатації та перевірити заповнення Гарантійного талону.

Гарантія дійсна та має силу, якщо Гарантійний талон правильно та чітко заповнений, та в ньому вказані: найменування і модель виробу, його серійний (заводський) номер, дата продажу, а також є підпис уповноваженого лиця, штамп фірми Продавця та підпис Покупця про прийняття ним гарантійних умов. Забороняється вносити в Гарантійний талон будь-які зміни, а також стирати, виправляти або переписувати будь-які дані зазначені в ньому. У випадку неправильного або неповного заповнення Гарантійного талону негайно зернитися до Продавця даного виробу.

***При невиконанні цих умов Гарантійний Талон визнається недійсним.***

Задоволення вимог споживача не поширюється на товари, які використовуються для інших потреб, не передбачених їх конструкцією.

Будь ласка, зберігайте Гарантійний талон у період всього терміну експлуатації виробу.

По всім питанням, рекомендуємо Вам звертатися тільки в АСЦ **ТМ Hyundai**, адреса й телефони яких знаходяться на інтернет-сторінках:

Будь-яку додаткову інформацію Ви можете отримати за телефонами гарячої лінії**: 0 800 33 12 90**

**Вимоги під час приймання виробу до АСЦ**

Гарантійний ремонт виконується при наданні несправного виробу в чистому вигляді та повної його комплектності при наявності повністю та правильного заповненого Гарантійного талону.



На гарантійне обслуговування приймається товар за наявності експлуатаційних документів, пломб виробника або виконавця на товарі, якщо це передбачено експлуатаційним документом, відсутності пошкоджень товару, які могли викликати несправність, за умови дотримання вимог експлуатаційного документа щодо правил зберігання, введення в експлуатацію та використання товару за призначенням

***Гарантія поширюється на виробничий або конструкційні дефект виробу***

Будь-які претензії щодо якості товару розглядаються тільки після перевірки виробу представником АСЦ.

Виконання АСЦ ремонтних робот та заміна дефектних деталей виробу відбуваються або у приміщенні АСЦ або у Покупця (на розсуд АСЦ). Гарантійний ремонт виробу виконується протягом 14 (чотирнадцяти) днів. В разі, якщо під час гарантійного ремонту стане зрозумілим, що в зазначений строк недоліки не будуть усунені, сторони мають право укласти угоду про новий термін.

У разі потреби діагностики і ремонту товару в приміщенні організації, яка здійснює ремонт (АСЦ), транспортування виробу здійснюється відповідно до Закону України «Про захист прав споживачів». У разі виклику спеціаліста для перевірки якості виробу, у результаті якого виявилася відсутність недоліків виробу або було виявлено, що недоліки виникли внаслідок порушення правил використання, зазначених в інструкції з експлуатації, транспортування, монтажу (підключення), обставин непереборної сили, діагностика товару та транспортні витрати оплачуються Покупцем за прейскура-

нтом АСЦ. Уразі відсутності Покупця за вказаною адресою на момент приходу спеціаліста АСЦ в обумовлений час, при повторному виклику стягується плата за виїзд спеціаліста за прейскурантом АСЦ.

**Гарантія виробника не поширюється:**

- технічне та сервісне обслуговування виробу (чистку, заміну фільтрів або пристроїв, виконуючих функції фільтрів);
- програмне забезпечення виробу;
- на будь-які адаптації та зміни вироби, які внесені Покупцем самостійно, в тому числі з метою вдосконалення та розширення його звичайної сфери застосування, яка вказана в інструкції з експлуатації виробу;
- аксесуари, які входять до складу виробу (частини оформлення корпусу, лампочки, батарейки й акумулятори, картриджі, зарядні пристрої, насадки, фільтри, запобіжники й інші деталі, які мають обмежений строк гарантії).

**Гарантія виробника також не надається у випадках:**

- наявність у гарантійному талоні виправлень, нерозбірливих записів;
- якщо на виробі вилучена чи пошкоджена ідентифікаційна (товарна) етикетка, нерозбірливий серійний номер;
- якщо несправності виробу виникли внаслідок ушкоджень при транспортуванні, неправильного зберігання, недбалого застосування, поганого догляду. Якщо виріб має надмірне забруднення, як внутрішнє так і зовнішнє, іржавий;
- порушення правил використання виробу, зазначених в інструкції з експлуатації;



- виріб піддавався розкриттю, самостійному ремонту чи заміні конструкції особами, не уповноваженими на ремонт АСЦ, або змащенню виробу під час гарантійного терміну, якщо це не передбачено інструкцією з експлуатації (сліди розкриття, зірвані шліци гвинтів)*;
- виріб, призначений для роботи в побутових умовах, використовувався в комерційних цілях (професійне використання та великі об'єми робіт) або для інших цілей не передбачених конструкцією даного виробу *;
- якщо експлуатація виробу після прояву несправності не була зупинена і продовжувалась*;
- дефект виник внаслідок некваліфікованих дій під час встановлення (монтажу/демонтажу) виробу, або внаслідок спроб ремонту неавторизованим сервісними центрами та іншими особами;
- підключення до виробу стороннього обладнання, що призвело до виходу з ладу самого виробу. Висновок про вихід з ладу виробу, в результаті впливу вищесказаних факторів, робиться фахівцем АСЦ.
- виріб має зовнішні механічні ушкодження, або ушкодження, які викликані незалежними від виробника причинами, такими як: явища природи й стихійні лиха, пожежа, домашні й дикі тварини, потрапляння всередину виробу сторонніх предметів, комах, речовин, рідин тощо;
- ушкодження, викликані невідповідністю параметрів живильних мереж державним стандартам та іншими подібними факторами;
- ушкодження, викликані використанням нестандартних видаткових матеріалів, адаптерів, запчастин тощо;

- якщо має місце нормальний знос виробу в результаті тривалого використання (великі об'єми робіт). Рівномірний знос деталей при відсутності на них заводських дефектів не дає право на їх заміну по гарантії*;

- внаслідок витоку фреону за місцями з`єднань фреонових магістралей, за якість яких несе відповідальність монтажна організація.

- дефектів, що виникли внаслідок невиконання Покупцем зазначеної нижче Пам'ятки по догляду за виробами.

**виявляється діагностикою в авторизованому сервісному центрі*

**Гарантійний термін**

Гарантія виробника надається на весь спектр продукції **Торгової марки Hyundai**, що постачається в Україну.

| Найменування | Термін служби (місяців) | Гарантійний строк (місяців) |
|---|---|---|
| Кондиціонери | 60 | 24 |
| Зволожувачі повітря | 36 | 12 |
| Очищувач повітря з функцією зволоження | 36 | 12 |

**Пам'ятка по догляду за зволожувачами повітря, очисниками повітря**

В обов'язковому порядку при експлуатації ультразвукових зволожувачів повітря слід використовувати оригінальний (фірмовий) фільтр – картридж для пом'якшення води. При його наявності рекомендується використовувати водопровідну воду без попередньої обробки або очистки. Строк служби фільтра – картриджу залежить від ступеня жорсткості використаної води, в результаті чого можливе утворення білого осаду коло зволожувача повітря та на мембрані самого зволожувача. Для зниження ймовірності виникнення цього, фільтр – картридж потребує своєчасної періодичної його заміни. Внаслідок вироблення ресурсу фільтрів у зволожувачів повітря може знижатися продуктивність виходу вологи, що потребує регулярної періодичної заміни фільтрів у відповідності до інструкції з експлуатації. Умови гарантійного обслуговування на такі несправності зволожувачів повітря не поширюються.

Додавати ароматичні речовини тільки в призначену для цього ємність. Попадання ароматичних речовин в піддон або в резервуар для води призведе до поломки виробу і відмови в проведенні гарантійного ремонту.

Використовувати підготовлену (очищену) воду при відсутності фільтра. Слідкуйте за рівнем води, при необхідності доливайте воду.

Своєчасно виконувати чистку зволожувача. Періодичність чищення залежить від якості води. Несвоєчасна чистка призводить до поломки зволожувача і відмову в проведенні гарантійного ремонту.

Перед початком експлуатації очисника повітря витягніть фільтри з упаковки. Для нормального розподілу очищеного повітря у приміщенні, не встановлюйте його у повітряному потоці (на протязі, перед вентилятором і т.д.). Пошкодження фільтру може привести к зниженню ефективності очистки повітря. Накопичену на фільтрі пил можна обережно видалити за допомогою пилососу. Мити фільтр очисника повітря забороняється.

Якщо виріб не використовується – його необхідно відключати від електромережі, вилити з нього всю воду та ретельно висушити перед зберіганням

Продавець (виробник) знімає з себе відповідальність за можливу шкоду, прямо або опосередковано заподіяну виробом людям, домашнім тваринам, майну в разі, якщо це сталося в результаті недотримання правил і умов експлуатації, установки виробу; умисних або необережних дій покупця (споживача) або третіх осіб. Також Продавець (виробник) не несе відповідальність за можливу шкоду, прямо або опосередковано заподіяну виробом відповідного призначення, в результаті втрати, пошкодження або зміни даних та інформації.

Покупець попереджений, що відповідно із статтею 4 Закону України «Про захист прав споживачів» з моменту підписання Покупцем Гарантійного талону вважається що:

- уся необхідна інформація щодо придбаного виробу і його споживчих властивостях представлена в повному обсязі у відповідності з статтею 15 ;
- Покупець отримав інструкцію з експлуатації придбаного виробу на української мові.
- Покупець ознайомлений та згоден з умовами гарантійного обслуговування/особливостями експлуатації та догляду придбаного виробу і зобов'язується їх виконувати:

_____

(ПІБ, підпис Покупця)

Клієнт дає згоду на обробку своїх персональних даних, відповідно до закону України Про захист персональних даних від 01 червня 2010 року №2297 VI.

**HYUNDAI**
AIR–CONDITIONING

Артикул

Дата продажу

Серійний номер

Назва торгової організації і штамп

м.п.

Адреса, телефон, П.І.Б. Споживача

Дата прийому

Дата видачі

Дефект

Печатка сервісного центру, підпис

м.п.

*Талон 1*

**HYUNDAI**
AIR–CONDITIONING

Артикул

Дата продажу

Серійний номер

Назва торгової організації і штамп

м.п.

Адреса, телефон, П.І.Б. Споживача

Дата прийому

Дата видачі

Дефект

Печатка сервісного центру, підпис

м.п.

*Талон 2*

**HYUNDAI**
AIR–CONDITIONING

Артикул

Дата продажу

Серійний номер

Назва торгової організації і штамп

м.п.

Адреса, телефон, П.І.Б. Споживача

Дата прийому

Дата видачі

Дефект

Печатка сервісного центру, підпис

м.п.

*Талон 3*