GardenCut38

Electric lawn mower

ЕЛЕКТРИЧНА ГАЗОНОКОСАРКА

Оригінальна інструкція з експлуатації та технічного обслуговування



2E-ELM38M

⚠ 📖 **Attention!** Please read and comply with these original instructions prior to the initial operation of your appliance and store them for later use or subsequent owners.
Увага! Перед початком експлуатації пристрою уважно прочитайте цю інструкцію та збережіть її для подальшого використання в якості довідкового матеріалу.

Apart from the notes contained herein the general safety provisions and rules for the prevention of accidents of the legislator must be observed. This product is not a professional tool and is intended for domestic use.

I. SAFETY INSTRUCTIONS

GENERAL SAFETY INSTRUCTIONS

WARNING! Read all instructions failure to follow all instructions listed below may result in electric shock, fire and /or serious injury. The term "power tool" in all of the warnings listed below refers to your mains operated (corded) power tools or battery operated (cordless) power tool.

SAVE THESE INSTRUCTIONS

1. WORK AREA

   a) Keep the work area clean and well lit. Cluttered and dark areas invite accidents.

   b) Do not operate power tools in explosive atmospheres, such as in the presence of flammable liquids, gases or dust. Power tools create sparks, which may ignite the dust or fumes.

   c) Keep children and bystanders away while operating a power tool. Distractions can cause you to lose control.

2. ELECTRICAL SAFETY

   a) Power tool plugs must match the outlet. Never modify the plug in any way. Do not use any adapter plugs with earthed (grounded) power tools. Unmodified plugs and matching outlets will reduce risk of electric shock.

   b) Avoid body contact with earthed or grounded surfaces such as pipes, radiators, ranges and refrigerators. There is an increased risk of electric shock if your body is earthed or grounded.

c) Do not expose power tools to rain or wet conditions. Water entering a power tool will increase the risk of electric shock.

d) Do not abuse the cord. Never use the cord for carrying, pulling or unplugging the power tool. Keep the cord away from heat, oil and sharp edges or moving parts. Damaged or entangled cords increase the risk of electric shock.

e) When operating a power tool outdoors, use an extension cord suitable for outdoor use. Use of a cord suitable for outdoor use reduces the risk of electric shock.

f) Connect the machine only to a power supply circuit protected by a residual current device (RCD) with a tripping current of no more than 30 mA.

g) Avoid using the machine in bad weather conditions, especially in the event of a lightning risk.

3. PERSONAL SAFETY

a) Stay alert. Watch what you are doing and use common sense when operating a power tool. Do not operate tool when you are tired or under the influence of drugs, alcohol or medication. A moment of inattention while operating power tools may result in serious personal injury.

b) Use safety equipment. Always wear eye protection. Safety equipment such as dust mask, non-skid safety shoes, hard hat, or hearing protection used for appropriate conditions will reduce personal injuries.

c) Avoid accidental starting. Ensure the switch is in the off position before plugging in. Carrying power tools with your finger on the switch or plugging in power tools that have the switch on invites accidents.

d) Remove any adjusting key or wrench before turning the power tool on. A wrench or a key left attached to a rotating part of the power tool may result in personal injury.

e) Do not overreach. Keep proper footing and balance at all times. This enables better control of the power tool in unexpected situations.

f) Dress properly. Do not wear loose clothing or jewellery; Keep your hair, clothing and gloves away from moving parts. Loose clothes, jewellery or long hair can be caught in moving parts.

4. POWER TOOL USE AND CARE

a) Do not force the tool. Use the correct power tool for your application, The correct power tools will do the job better and safer at the rate for which it was designed.

b) Do not use the power tool if the switch does not turn it on and off. Any power tool that cannot be controlled with the switch is dangerous and must be repaired.

c) Disconnect the plug from the power source before making any adjustments, changing accessories, or storing power tools. Such preventive safety measures reduce the risk of starting the power tool accidentally.

d) Store idle power tools out of the reach of children and do not allow persons unfamiliar with the power tool or these instructions to operate the power tool. Power tools are dangerous in the hands of untrained users.

e) Maintain power tools, check for misalignment or binding of moving parts, breakage of parts and any other condition that may affect the power tools operation. If damaged, have the power tool repaired before use. Many accidents are caused by poorly maintained power tools.

f) Keep cutting tools sharp and clean. Properly maintained cutting tools with sharp cutting edges are less likely to bind and are easier to control.

g) Use the power tool, accessories and tool bits etc., in accordance with these instructions and in the manner intended for particular type of power tool, taking into account the working conditions and the work to be performed. Use of the power tool for operations different from intended could result in a hazardous situation.

5. SERVICE

Have your power tool serviced by a qualified repair person using only identical replacement parts. This will ensure that the safety of the power tool is maintained.

ADDITIONAL SAFETY RULES FOR LAWN MOWER

Read the instructions carefully. Be familiar with the controls and the proper use of the appliance.

Never allow children to use the appliance.

Never allow people unfamiliar with these instructions to use the appliance. Local regulations may restrict the age of the operator.

Never operate the appliance with people, especially children, or pets are nearby.

The operator or user is responsible for accidents or hazards occurring to other people or their property.

While operating the appliance, always wear substantial footwear and long trousers. Do not operate the appliance when barefoot or wearing open sandals.

Thoroughly inspect the area where the appliance is to be used and remove all stones, sticks, wires, bones, and other foreign objects.

Before using, always visually inspect to see that the rotating parts and cutter assembly are not worn or damaged. Replace worn or damaged parts in sets to preserve balance.

Operate the appliance only in daylight or in good artificial light. Avoid operating the appliance in wet grass, where feasible. Always be sure of your footing on slopes. Walk, never run. Always work across the face of slopes, never up and down.

Exercise extreme caution when reversing or pulling the appliance towards to you.

Do not operate the appliance on excessively steep slopes.

Use extreme caution when reversing or pulling appliance towards you.

Stop the rotating parts if appliance has to be tilted for transportation. Do not operate the cutting means when crossing surfaces other than grass, and when transporting the appliance to and from the working area.

Never operate the appliance with defective guards or shields, or without safety devices, for example deflectors and/or catchers in place.

Switch on the motor according to instructions and with feet well away from rotating parts.

Do not tilt appliance when switching on the motor, expect if the appliance has to be tilted for starting. In this case, do not tilt it more than absolutely necessary and lift only the part, which is away from the operator. Always ensure that both hands are in the operating position before returning the appliance to the ground. Do not put hands or feet near or under rotating parts.

Never pick up or carry an appliance while the motor is running.

Pull the plug from the socket:

- Whenever you leave the machine.
- Before clearing a blockage.
- After striking a foreign object. Inspect the appliance for damage and make repairs as necessary.
- If the appliance starts to vibrate abnormally, check immediately.

When the machine is at work in the thick bushes or runs into obstacles it can't cut down, the blade will be stalled so that the machine temperature and current will increase. When the temperature is too high or the current is too large, the overload protection device installed inside the machine will automatically shut off the power to stop the machine (main purpose is to protect motor and prolong motor life). At this moment, let go of the trigger and disconnect power supply of the machine, let the machine cool in some time (1~2 mins) and then restart switch, the machine can rework.

SYMBOLS

The rating plate on your tool may show symbols. These represent important information about the product or instructions on its use


Denotes risk of personal injury, loss of life, or damage to the tool in case of non-observance


Use eye protection
Use ear protection


Conforms to all regulatory standards in the country in the EU where the products is purchased


Wear sturdy, non-slip footwear


Read the user manual


Use protective gloves


Do not expose to rain


Keep children at a distance of no less than 10m from the work area


Debris may be ejected from the discharge chute


The tines will continue to rotate for a short while after the rake has been switched off. Do not pick up or carry the rake until the tines has stopped rotating


This product is double insulated electrically


The tines will continue to rotate for a short while after the rake has been switched off. Do not pick up or carry the rake until the tines has stopped rotating


Disconnect from mains power immediately if the power cord becomes damaged.


Beware of sharp blades. Blades continue to rotate after the motor is switched off.

Remove plug from mains before maintenance or if cord is damaged.


Keep supply flexible cord away from cutting mains

II. PARTS LIST

1. Upper handle
2. Lower handle
3. Switch box
4. Grass collection box
5. Wheels
6. Motor cover



III. TECHNICAL DATA

Voltage: 230-240 V~ 50Hz
Power rating: 1600 W
No load speed: 3450min
Cutting height: 25-75mm
Max cutting width: 380 mm
Net weight: 12,7 kg

This tool is double insulated. There are two independent barriers of insulation to protect you from the possibility of electric shock

NOISE DATA

Declared guaranteed sound power level: 96dB (A)
The sound intensity level for operator may exceed 85dB(A) and ear protection measures are necessary

IV. ASSEMBLY INSTRUCTIONS

Preparation:

1. Put the cable hook on upper handle. (Fig.1a)
2. Connect upper and lower handles with supplied screws and clips. (Fig.1b)
3. Connect lower handles and the housing with supplied screws and clips. (Fig.1c)
4. Fit each wheels over the axles and press the wheel covers into place (Fig.1d&1h)
5. Fix the cable holders. (Fig.1e)
6. Grass collecton box assembly. Assemble three halves and fix them together.(Fig.1f)
7. Lift the flap and place the grass box over the lugs. (Fig.1g)

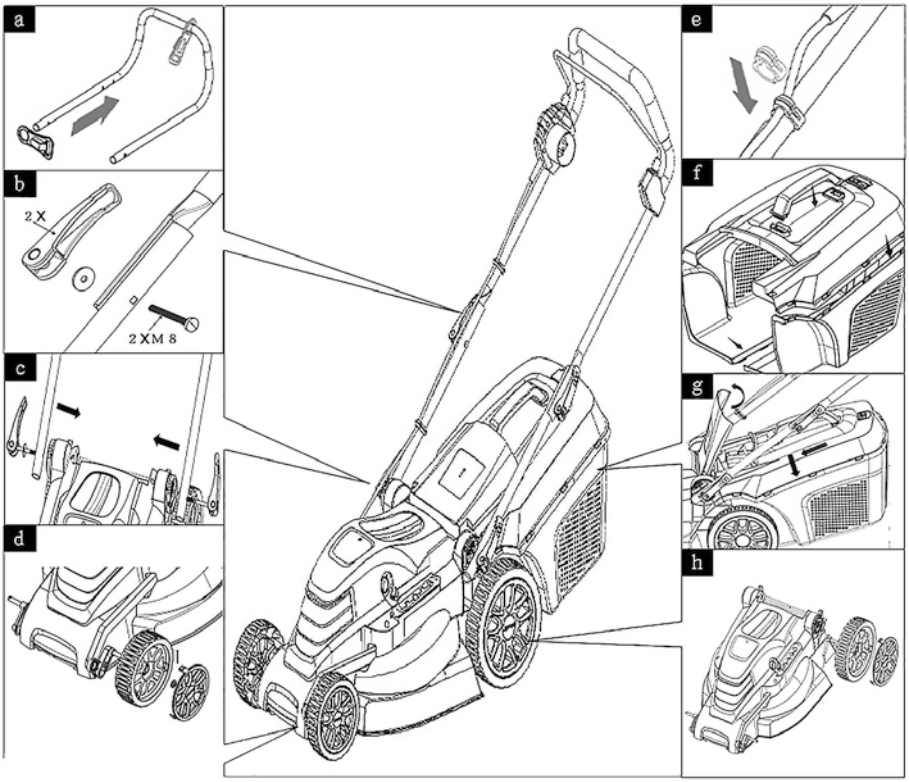

CUTTING HEIGHT ADJUSTMENT

To obtain the desired cutting height, the front and rear axles are repositioned on the underside of the mower housing.

⚠ **Warning!** Disconnect the mower from the power supply and ensure the blade has stopped coasting before adjusting the height.

1. To raise the blade height, grasp the height adjustment lever and move it toward the back of mower.



2. To lower the blade height, grasp the height adjustment lever and move it toward the front of mower.



V. OPERATING

Connect to power supply

⚠ **Warning!** Before connecting to the mains supply, always check the switch is in off position. Connect the plug into the RCD protected power supply.

Starting

On/Off switch)

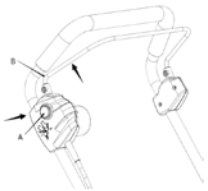

Caution! Do not start the mower if it is standing in long grass. Press the safety button (A) of the switch assembly and then pull the switch lever (B) against the bar. Keep the switch lever held whilst releasing the safety button. To stop the mower release the switch lever and it automatically returns to its off position.

Mowing

We recommend to use your mower as outlined in this section in order to achieve optimum results and to reduce the risk of cutting the mains cable.

- Place the bulk of the mains cable on the close to the starting point.
- Switch the mower on as described above.
- Proceed as shown in fig.4
- Move from position 1 to position 2
- Turn right and proceed towards position 3
- Turn left and move towards position 4
- Repeat the above procedures as required.

⚠ **Warning!** Do not work towards the cable.

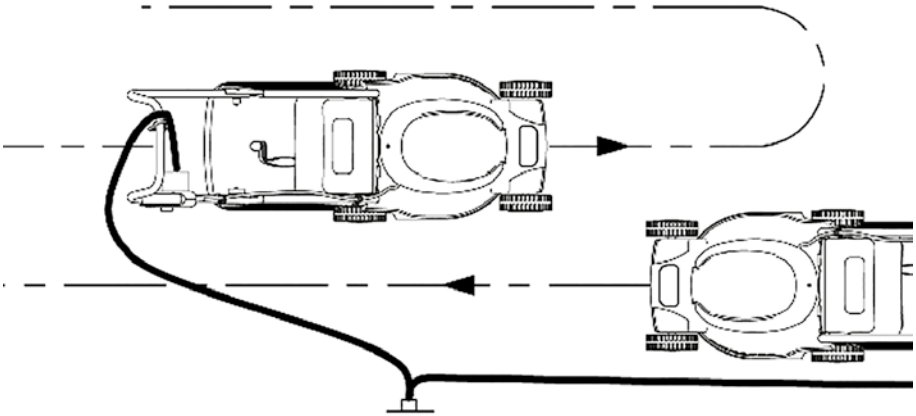

Blade maintenance

- Regularly remove grass and dirt from the blade.
- At the beginning of the gardening season, carefully examine the condition of the blade.
- If the blade is very blunt, sharpen or replace the blade.
- If the blade is damaged or worn, fit a new blade.

If the blade is slipping, put the screwdriver into the location hole, tighten the blade by wrench.

⚠ **Warning!** Observe the following precautions:

- Disconnect the mower from the mains and wait until the blade has stopped rotating before proceeding.
- Be careful not to cut yourself. Use heavy-duty gloves or a cloth to grip the blade.

- Only use the specified replacement blade.
- Do not remove the impeller (A) for any reason.

To replace the blade:

- Turn the mower onto its side.
- Place bushing into shaft of motor
- Place blade, flat pad and spring washer alignly
- Place blade screw into the holes
- Tighten blade screw with sleeve.

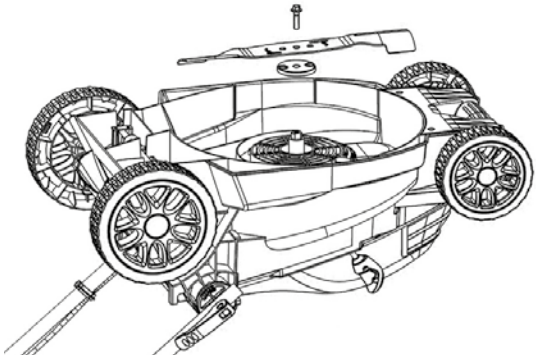

MAINTANCE

1. Keep all nuts, bolts and screws tight to be sure the lawn mower is in a safe working condition.
2. Check the catcher frequently for wear or deterioration.
3. Replace worn or damaged parts for safety.
4. Only use the replacement blade, blade bolt and impeller specified for this product.
5. Be careful during adjustments of the lawn mower to prevent entrapment of the fingers between moving blade and fixed parts of the machine.
6. Oil the wheel pins.
7. Store the lawn mower in a dry place.

VI. PROPER DISPOSAL OF THIS DEVICE



This marking indicates that this device should not be disposed of with other household waste. To prevent possible harm to the environment or human health from the uncontrolled disposal of waste, recycle them responsibly to promote the sustainable reuse of material resources. Dispose of the device through an authorized waste disposal company or relevant government authority. Please follow all applicable regulations.



Recycle packaging materials in an environmentally friendly way. The packaging is made entirely from recyclable materials that should be disposed of at local recycling facilities.



Pay attention to the labeling of packaging materials for waste separation, which are marked with abbreviations (a) and numbers (b) with the following meanings: 1-7: plastic / 20-22: paper and cardboard / 80-98: composite materials.



If there are any doubts, contact the waste disposal company. The local community or municipal authorities can provide information on how to properly dispose of the appliance.

Окрім вказівок, що містяться в цій інструкції з експлуатації, необхідно враховувати загальні правила техніки безпеки та запобігання нещасним випадкам. Даний виріб не є професійним інструментом і призначений для побутового використання.

I. ІНСТРУКЦІЇ З БЕЗПЕКИ

ЗАГАЛЬНІ ІНСТРУКЦІЇ З БЕЗПЕКИ

УВАГА! Прочитайте всі інструкції. Недотримання всіх наведених нижче вказівок може призвести до ураження електричним струмом, пожежі та/або серйозних травм. Термін «електроінструмент» у всіх попередженнях нижче стосується інструментів із живленням від мережі (з дротом) і акумуляторних (бездротових) інструментів.

ЗБЕРЕЖІТЬ ЦІ ІНСТРУКЦІЇ

1. РОБОЧА ЗОНА

   а) Тримайте робочу зону в чистоті та добре освітленою. Безлад і темрява сприяють виникненню нещасних випадків.

   б) Не використовуйте електроінструменти у вибухонебезпечному середовищі, наприклад, біля легкозаймистих рідин, газів або пилу. Електроінструменти створюють іскри, які можуть призвести до займання пилу або парів.

   в) Тримайте дітей і сторонніх осіб подалі під час роботи з електроінструментом. Відволікання можуть призвести до втрати контролю над інструментом.

2. ЕЛЕКТРОБЕЗПЕКА

   а) Вилка електроінструменту повинна відповідати розетці. Ніколи не змінюйте вилку. Не використовуйте перехідники для інструментів із заземленням. Вилки

без змін і відповідні розетки знижують ризик ураження електричним струмом.

б) Уникайте контакту тіла із заземленими поверхнями, такими як труби, радіатори, кухонні плити або холодильники. Існує підвищений ризик ураження електричним струмом при заземленні тіла.

в) Не піддавайте електроінструмент дії дощу або вологи. Потрапляння води збільшує ризик ураження струмом.

г) Уникайте неправильного використання кабелю. Не використовуйте кабель для перенесення, витягування або вимикання інструменту з розетки. Тримайте кабель подалі від джерел тепла, масла, гострих країв або рухомих частин. Пошкоджений або перекручений кабель підвищує ризик ураження електричним струмом.

д) При використанні інструменту на відкритому повітрі застосовуйте подовжувач, призначений для зовнішнього використання. Це знижує ризик ураження струмом.

е) Під'єднуйте машину лише до кола живлення, захищеного пристроєм захисного відключення (RCD) із силою струм у спрацьовування не більше ніж 30 мА.

є) Уникайте використання машини за поганих погодних умов, особливо в разі небезпеки виникнення блискавки.

3. ОСОБИСТА БЕЗПЕКА

а) Будьте уважні під час роботи з інструментом. Не працюйте з інструментом у стані втоми або під впливом наркотиків, алкоголю чи ліків. Навіть незначна неуважність може призвести до серйозної травми.

б) Використовуйте засоби індивідуального захисту. Завжди носіть захист для очей. Засоби індивідуального захисту, такі як маска від пилу, взуття з неслизькою підошвою, захисна каска або засоби захисту слуху, що використовуються відповідно до умов роботи, зменшують ризик травмування.

г) Уникайте випадкового запуску. Перед підключенням переконайтеся, що перемикач знаходиться у вимкненому положенні. Перенесення електроінструменту з пальцем на перемикачі або підключення інструменту з увімкненим перемикачем може призвести до нещасного випадку.

д) Зніміть усі регулювальні ключі або гайкові ключі перед увімкненням інструменту. Ключ або гайковий ключ, що залишився на обертовій частині, може спричинити травму.

е) Не тягніться занадто далеко. Завжди стійте впевнено і зберігайте рівновагу. Це забезпечить кращий контроль над інструментом у непередбачених ситуаціях.

є) Одягайтеся належним чином. Не носіть вільного одягу або прикрас; тримайте волосся, одяг і рукавички подалі від рухомих частин. Вільний одяг, прикраси чи довге волосся можуть бути затягнуті в рухомі частини.

4. ВИКОРИСТАННЯ ТА ДОГЛЯД ЗА ЕЛЕКТРОІНСТРУМЕНТОМ

а) Не перевантажуйте інструмент. Використовуйте відповідний електроінструмент для кожного виду роботи. Правильно підібраний інструмент працює ефективніше й безпечніше в межах своїх технічних можливостей.

б) Не використовуйте інструмент, якщо вимикач несправний. Електроінструмент, який неможливо ввімкнути або вимкнути за допомогою вимикача, є небезпечним і потребує ремонту.

в) Від'єднуйте штекер з розетки перед регулюванням, заміною приладдя або зберіганням інструменту. Такі профілактичні заходи знижують ризик випадкового запуску.

г) Зберігайте неробочі інструменти у недоступному для дітей місці та не дозволяйте користуватися ними особам, які не знайомі з інструментом або цією інструкцією. Електроінструменти є небезпечними в руках необізнаних користувачів.

д) Підтримуйте електроінструмент у справному стані. Перевіряйте наявність неправильного положення або заклинювання рухомих частин, поломки деталей та інші умови, які можуть вплинути на роботу інструменту. Якщо інструмент пошкоджений, відремонтуйте його перед використанням. Багато нещасних випадків трапляються через поганий технічний стан інструментів.

е) Тримайте ріжучі інструменти гострими та чистими. Добре доглянуті інструменти з гострими лезами менше схильні до заклинювання і легше керуються.

є) Використовуйте електроінструмент, приладдя, насадки тощо відповідно до цих інструкцій та згідно з призначенням конкретного типу інструменту, враховуючи умови роботи та виконувані завдання. Використання інструменту для робіт, відмінних від передбачених, може призвести до небезпечної ситуації.

СЕРВІСНЕ ОБСЛУГОВУВАННЯ

Проводьте обслуговування електроінструменту у кваліфікованого фахівця з використанням лише оригінальних запасних частин. Це забезпечить підтримання безпеки інструменту.

ДОДАТКОВІ ПРАВИЛА БЕЗПЕКИ

Уважно прочитайте інструкцію. Ознайомтеся з елементами керування та правильним використанням пристрою.

Ніколи не дозволяйте дітям, особам з обмеженими фізичними, чуттєвими чи розумовими можливостями чи відсутністю досвіду та знань або людям, не ознайомленим із цими інструкціями, використовувати машину; місцеві правила можуть обмежувати вік оператора.

Не експлуатуйте пристрій, коли поруч знаходяться люди, особливо діти, або домашні тварини.

Оператор або користувач несе відповідальність за нещасні випадки або шкоду, заподіяну іншим людям чи їхньому майну.

Під час роботи завжди носіть міцне взуття та довгі штани. Не працюйте босоніж або у відкритому взутті.

Ретельно огляньте місце роботи і приберіть усі камені, палиці, дроти, кістки та інші сторонні предмети.

Перед використанням уважно перевірте, чи не зношені та не пошкоджені обертові частини й ріжучий механізм. Зношені або пошкоджені деталі замінюйте комплектом.

Використовуйте пристрій лише за денного світла або достатнього штучного освітлення. Уникайте роботи на мокрій траві. Завжди переконуйтеся у стійкості на схилах. Йдіть повільно, не біжіть. Працюйте поперек схилу, ніколи – вгору чи вниз по схилу.

Будьте особливо обережні при русі назад або підтягуванні пристрою до себе.

Зупиняйте обертові частини, якщо пристрій потрібно нахилити для транспортування. Не використовуйте ріжучі елементи при переході через поверхні, відмінні від трави, а також під час транспортування пристрою до робочої зони та назад.

Ніколи не експлуатуйте пристрій із несправними захисними кожухами або без засобів безпеки, таких як дефлектори чи травозбірники.

Вмикайте двигун відповідно до інструкції, тримаючи ноги подалі від обертових частин.

Не нахиляйте пристрій під час увімкнення двигуна, за винятком випадку, коли нахил необхідний для запуску. У такому випадку не нахиляйте пристрій більше, ніж це потрібно, і піднімайте лише ту частину, що знаходиться далеко від оператора. Завжди переконуйтеся, що обидві руки знаходяться в робочому положенні, перш ніж поставити пристрій на землю. Не підносьте руки або ноги близько або під обертові частини.

Ніколи не піднімайте і не переносьте пристрій, поки двигун працює.

Виймайте вилку з розетки:

- Коли залишаєте пристрій без нагляду.
- Перед очищенням від засмічень.
- Після удару об сторонній предмет. Огляньте пристрій на наявність пошкоджень і за потреби відремонтуйте.
- Якщо пристрій починає працювати з ненормальною вібрацією, перевірте його негайно.

Коли газонокосарка працює в густих кущах або натрапляє на перешкоди, які не може зрізати, лезо може заблокуватися, через що температура і струм пристрою зростуть. Якщо температура стає занадто високою або струм занадто великим, встановлений всередині пристрою захист від перевантаження автоматично вимикає живлення, щоб зупинити газонокосарку (головна мета – захистити двигун і подовжити його строк служби). У цей момент відпустіть кнопку запуску, відключіть живлення пристрою, дайте йому охолонути протягом 1–2 хвилин, а потім знову увімкніть вимикач – газонокосарка знову зможе працювати.

СИМВОЛИ

На інформаційній табличці вашого інструменту можуть бути символи, що містять важливу інформацію про продукт або вказівки щодо його використання.


Ризик отримання травм, загибелі або пошкодження інструменту у разі недотримання правил.


Використовуйте захист для очей.
Використовуйте захист для вух.


Відповідає всім нормативним стандартам країни ЄС, у якій придбано виріб.


Носіть міцне взуття з неслизькою підошвою.


Прочитайте інструкцію з експлуатації.


Використовуйте захисні рукавички


Не піддавайте пристрій дії дощу.


Тримайте дітей на відстані не менше 10 метрів від робочої зони.


З вихідного отвору може викидатися сміття.


Робочі елементи (зуби) продовжують обертатися деякий час після вимкнення пристрою. Не піднімайте і не переносіть пристрій, доки зуби повністю не зупиняться.


Цей пристрій має подвійну електричну ізоляцію.


Робочі елементи (ножі) продовжують обертатися деякий час після вимкнення пристрою. Не піднімайте і не переносіть пристрій, доки зуби повністю не зупиняться.


Відключайте вилку від мережі перед проведенням обслуговування або якщо кабель пошкоджено.


Будьте обережні з гострими лезами. Леза продовжують обертатися після вимкнення двигуна.

Відключайте вилку від мережі перед проведенням обслуговування або якщо кабель пошкоджено.


Тримайте гнучкий живильний кабель подалі від ріжучих частин

II. БУДОВА ПРИСТРОЮ

1. Верхня ручка
2. Нижня ручка
3. Корпус вимикача
4. Травозбірник
5. Колеса
6. Кришка двигуна



III. ТЕХНІЧНІ ХАРАКТЕРИСТИКИ

Напруга: 230-240 В~ 50 Гц
Номінальна потужність: 1600 Вт
Швидкість без навантаження: 3450 об/хв
Висота скошування: 25-75 мм
Максимальна ширина скошування: 380 мм
Вага нетто: 12,7 кг

Цей інструмент має подвійну ізоляцію. Він обладнаний двома незалежними шарами ізоляції, які захищають від можливого ураження електричним струмом.

ДАНІ ЩОДО РІВНЯ ШУМУ

Заявлений гарантований рівень звукової потужності: 96 дБ (А).

Рівень звукового тиску для користувача може перевищувати 85 дБ (А), тому необхідно використовувати засоби захисту слуху.

IV. ІНСТРУКЦІЇ З БЕЗПЕКИ

ЗАГАЛЬНІ ІНСТРУКЦІЇ З БЕЗПЕКИ

УВАГА! Прочитайте всі інструкції. Недотримання всіх наведених нижче вказівок може призвести до ураження електричним струмом, пожежі та/або серйозних травм. Термін «електроінструмент» у всіх попередженнях нижче стосується інструментів із живленням від мережі (з дротом) і акумуляторних (бездротових) інструментів.

V. ІНСТРУКЦІЇ ЗІ ЗБИРАННЯ

Підготовка:

1. Закріпіть гачок для кабелю на верхній ручці (рис.1a).
2. З'єднайте верхню і нижню ручки за допомогою комплектних гвинтів і кліпс (рис.1b).

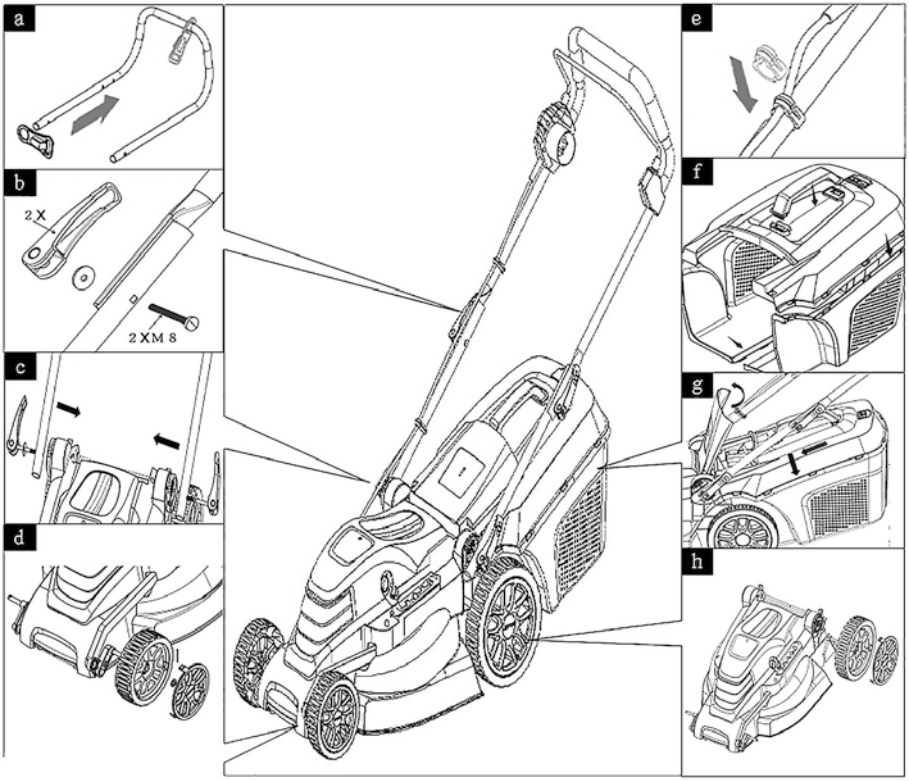

3. З'єднайте нижні ручки з корпусом за допомогою комплектних гвинтів і кліпс (рис.1c).
4. Надягніть кожне колесо на вісь і натисніть, щоб закріпити ковпачки на колесах (рис.1d, 1h).
5. Закріпіть тримачі для кабелю (рис.1e).
6. Складання травозбірника. З'єднайте три частини та закріпіть їх разом (рис.1f).
7. Підніміть клапан і встановіть травозбірник на виступи (рис.1g).

РЕГУЛЮВАННЯ ВИСОТИ СКОШУВАННЯ

Щоб встановити потрібну висоту скошування, передню та задню вісь потрібно переставити на нижній частині корпусу газонокосарки.

Увага! Відключіть газонокосарку від живлення та переконайтеся, що лезо повністю зупинилось, перш ніж регулювати висоту.

1. Щоб підняти висоту ножа, візьміться за важіль регулювання висоти і перемістіть його у напрямку до задньої частини газонокосарки.



2. Щоб знизити висоту ножа, візьміться за важіль регулювання висоти і перемістіть його у напрямку до передньої частини газонокосарки.



VI. ЕКСПЛУАТАЦІЯ

ПІДКЛЮЧЕННЯ ДО ЕЛЕКТРОЖИВЛЕННЯ

⚠ **Увага!** Перед підключенням до мережі завжди перевіряйте, що вимикач знаходиться у вимкненому положенні. Підключіть вилку до джерела живлення з захистом від витоку струму.

ЗАПУСК

Вимикач увімкнення/вимкнення (див. рис. 3).

⚠ **Увага!** Не запускайте газонокосарку, якщо вона стоїть у високій траві. Натисніть кнопку безпеки (A) на вузлі вимикача, а потім потяг-

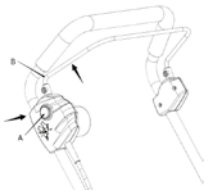

ніть важіль вимикача (B) до ручки. Тримайте важіль вимикача, одночасно відпускаючи кнопку безпеки. Щоб зупинити газонокосарку, відпустіть важіль вимикача – він автоматично повернеться у вимкнене положення.

СТРИЖКА ГАЗОНУ

Рекомендуємо користуватися газонокосаркою відповідно до вказівок цього розділу, щоб досягти оптимальних результатів і знизити ризик пошкодження електроживлення.

- Розмістіть основну частину кабелю живлення поблизу точки старту.
- Увімкніть газонокосарку, як описано вище.
- Дійте відповідно до схеми на рис. 4.
- Переміщуйтеся з позиції 1 до позиції 2.
- Поверніть праворуч і рухайтесь до позиції 3.
- Поверніть ліворуч і рухайтесь до позиції 4.
- За потреби повторюйте ці дії.

Попередження! Не косіть у напрямку до кабелю.

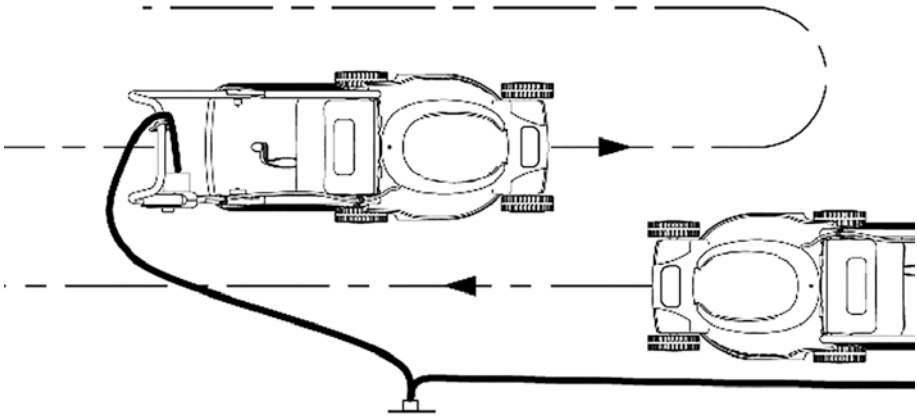

ОБСЛУГОВУВАННЯ ЛЕЗА

- Регулярно очищуйте лезо від трави та бруду.
- На початку садового сезону ретельно перевіряйте стан леза.

- Якщо лезо дуже тупе — заточіть або замініть його.
- Якщо лезо пошкоджене або зношене — встановіть нове.

Якщо лезо прокручується, вставте викрутку у фіксувальний отвір і затягніть лезо за допомогою гайкового ключа.

⚠ **УВАГА!** Дотримуйтеся таких запобіжних заходів:

- Від'єднайте газонокосарку від електромережі та зачекайте, поки лезо повністю зупиниться, перш ніж продовжити.
- Будьте обережні, щоб не поранитися. Використовуйте міцні захисні рукавички або тканину для утримання леза.
- Використовуйте лише зазначене змінне лезо.
- Не знімайте крильчатку (A).

Заміна леза:

- Поверніть газонокосарку на бік.
- Встановіть кріпильний комплект леза на вал двигуна.
- Встановіть лезо рівно.
- Вставте гвинт леза у відповідні отвори.
- Затягніть гвинт леза за допомогою головки (торцевої насадки).

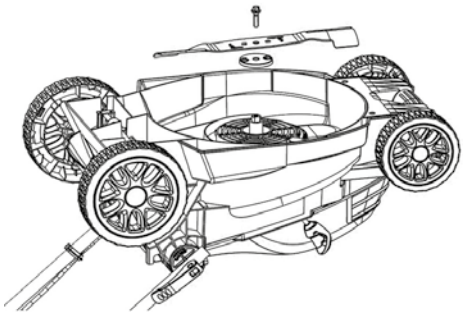

ДОГЛЯД

1. Тримайте всі гайки, болти та гвинти добре затягнутими, щоб газонокосарка залишалася у безпечному робочому стані.
2. Регулярно перевіряйте травозбірник на зношення або пошкодження.
3. З метою безпеки замінюйте зношені або пошкоджені деталі.
4. Використовуйте лише зазначені для цієї моделі змінні леза, гвинт леза та крильчатку.

5. Будьте обережні під час регулювання газонокосарки, щоб уникнути защемлення пальців між рухомим лезом і нерухомими частинами приладу.
6. Змащуйте осі коліс.
7. Зберігайте газонокосарку в сухому місці.

VII. ПРАВИЛЬНА УТИЛІЗАЦІЯ ЦЬОГО ПРИЛАДУ



Це маркування вказує на те, що цей прилад не можна викидати разом з іншими побутовими відходами. Щоб запобігти можливій шкоді навколишньому середовищу або здоров'ю людини через неконтрольовану утилізацію відходів, переробляйте їх відповідально, щоб сприяти сталому повторному використанню матеріальних ресурсів.Утилізуйте прилад через уповноважену компанію з утилізації або відповідну державну установу. Будь ласка, дотримуйтеся усіх чинних правил.



Утилізуйте пакувальні матеріали екологічно. Упаковка повністю виготовлена з матеріалів, придатних для вторинної переробки, які слід утилізувати на місцевих переробних підприємствах.
Зверніть увагу на маркування пакувальних матеріалів для роздільного збирання відходів, які позначені абревіатурами (a) та цифрами (b) з наступним значенням:
1-7: пластик / 20-22: папір і ДВП / 80-98: композитні матеріали.



Якщо виникли сумніви, зв'яжіться з підприємством з утилізації відходів. Місцева громада або муніципальні органи влади можуть надати інформацію про те, як правильно утилізувати прилад.



Будь ласка, не поводьтеся з цим приладом як із побутовим сміттям. Його слід передати у відповідний пункт прийому та переробки електричного та електронного обладнання. Для отримання більш детальної інформації щодо утилізації зверніться до місцевого органу служби утилізації електроприладів.

Для нотаток / For Notes

WARRANTY CARD

This product provides a 24-months warranty service from the date of purchase

- If there is a quality problem within the range of normal use, we provide warranty service.
- After purchasing our company's products, please keep this product together with invoices and other items. When maintenance services are needed, please provide information according to our company's request.
- In the case where the warranty is damaged or altered, and no stamp of the sales store on the warranty, the warranty service may be not be provided.
- Damage causes by use beyond the normal range of use is not covered by the warranty service.
- The content of the warranty scope shall be subject to the content recognized by the company.
- Even within the scope of the warranty, sometimes it will be exchanged for products with the same function. The shipping and repair fees for products outside the warranty range shall be paid by the customer.
- Sometimes the specifications and functions of the product will be updated without prior notice.

Authorized service center FE «E-R-C»
Address: Marka Vovchka str., 18A, Kyiv, 04073,
Ukraine Tel.: 0 800 300 345; (044) 230 34 84; 390 55 12
www.erc.ua/service

ГАРАНТІЯ

Цей продукт має 24-місячне гарантійне обслуговування з дати покупки

- Ми здійснюємо гарантійне обслуговування пристрою, якщо за умов правильного використання має місце проблема з якістю.
- Після придбання продукції нашої компанії зберігайте цей продукт разом із рахунками та іншими предметами. Якщо потрібні послуги з технічного обслуговування, надайте інформацію відповідно до запиту нашої компанії.
- У випадку, якщо гарантійний талон пошкоджено або змінено, або на ньому немає печатки магазину продажу, гарантійне обслуговування може бути не надано.
- Гарантійне обслуговування не поширюється на пошкодження, спричинені неправильним використанням.
- Зміст обсягу гарантії залежить від змісту, визнаного компанією.
- Інколи в рамках гарантії можна здійснити заміну пристроїв на інші з такою ж функціональністю. Плату за доставку і ремонт продуктів, на які не поширюється гарантія, здійснює клієнт.
- Іноді технічні характеристики і функції продукту оновлюються без попереднього повідомлення.

Авторизований сервісний центр ІП «І-АР-СІ»
Адреса: вул. Марка Вовчка, 18-А, Київ, 04073, Україна
Тел.: 0 800 300 345; (044) 230 34 84; (044) 390 55 12
https://service.erc.ua

Warranty card/Гарантійний талон

Product information/Інформація про виріб

Product/Виріб

Model/Модель

Serial number/Серійний номер

Seller Information/Інформація про продавця

Trade organization name/Назва торгової організації

Address/Адреса

Date of sale/Дата продажу

Seller stamp/Штамп продавця

Coupon/Талон № 3

Seller stamp/
Штамп продавця/

Date of application/Дата звернення

Cause of damage/Причина пошкодження

Date of completion/Дата виконання

Coupon/Талон № 2

Seller stamp/
Штамп продавця/

Date of application/Дата звернення

Cause of damage/Причина пошкодження

Date of completion/Дата виконання

Coupon/Талон № 1

Seller stamp/
Штамп продавця/

Date of application/Дата звернення

Cause of damage/Причина пошкодження

Date of completion/Дата виконання